淮土镇淮阳村（集镇）红色文旅业态提升项目

施 工 图

设计单位：中创敦朴工程咨询有限公司　　设计日期：2025年6月

中创敦朴 ZHONGCHUANG DUNPU ENGINEERING	图 纸 目 录		共 2 页	第 1 页
	工程名称	淮土镇淮阳村（集镇）红色文旅业态提升项目	工程编号	HJ2024YHSZ-03
	设计阶段	施工图	专 业	景 观

序号	图 号	图 名	图幅	图纸数量 新图	旧图	标准图	备 注
1		封面	A2	1			
2		图纸目录	A4	1			
3	SM-01	景观施工图设计总说明一	A2	1			
4	SM-02	景观施工图设计总说明二	A2	1			
5	ZT-01	总平面索引图	A2	1			
6	YS-01.1	淮土镇入口矮墙红色文化提升详图一	A2	1			
7	YS-01.2	淮土镇入口矮墙红色文化提升详图二	A2	1			
8	YS-01.3	淮土镇入口矮墙红色文化提升详图二	A2	1			
9	YS-02.1	淮土镇红色宣传阵地节点详图一	A2	1			
10	YS-02.2	淮土镇红色宣传阵地节点详图二	A2	1			
11	YS-02.3	淮土镇红色宣传阵地节点详图三	A2	1			
12	YS-02.4	淮土镇红色宣传阵地节点详图四	A2	1			
13	YS-02.5	淮土镇红色宣传阵地节点详图五	A2	1			
14	YS-02.6	淮土镇红色宣传阵地节点电气平面图	A2	1			
15	YS-03	集镇红色宣传栏详图	A2	1			
16	YS-04.1	店招布置平面图	A2	1			
17	YS-04.2	店招房一立面图	A3	1			
18	YS-04.3	店招房二立面图	A3	1			
19	YS-04.4	店招房三立面图	A3	1			
20	YS-04.5	店招房四立面图	A3	1			
21	YS-04.6	店招房五、六立面图	A3	1			
22	YS-04.7	节点大样图	A3	1			
23	YS-04.8	房七原始平面图	A3	1			
24	YS-04.9	房七屋面平面图	A3	1			

中创敦朴 ZHONGCHUANG DUNPU ENGINEERING	图 纸 目 录		共 2 页	第 2 页
	工程名称	淮土镇淮阳村（集镇）红色文旅业态提升项目	工程编号	HJ2024YHSZ-03
	设计阶段	施工图	专 业	景 观

序号	图 号	图 名	图幅	图纸数量 新图	旧图	标准图	备 注
1	YS-04.10	房七钢结构平面图	A3	1			
2	YS-04.11	房七钢构1-1剖面图	A3	1			
3	YS-04.12	垃圾箱立面图	A3	1			
4	YS-04.13	垃圾箱大样图	A3	1			
5	YS-05.1	镇红色宣传LED单色户外显示屏	A3	1			
6	YS-05.2	红色文化宣传采购清单	A3	1			
7							
8							
9							
10							
11							
12							
13							
14							
15							
16							
17							
18							
19							
20							
21							
22							
23							
24							

中创敦朴工程咨询有限公司 ZHONGCHUANG DUNPU ENGINEERING CONSULTING CO., LTD 市政行业乙级设计证书 A452010195	项目名称 PROJECT TITLE	淮土镇淮阳村（集镇）红色文旅业态提升项目	项目负责人 AUTHORIZED BY	胡正华	胡正华	专业负责人 DISCIPLINE RESPONSIBLE BY	胡正华	胡正华	图纸名称 DRAWING TITLE	工程编号 PROJECT NO.	2024ZCSZ-12	图号 DRAWING NO.	
	建设单位 CLIENT	宁化县淮土镇人民政府	审 定 AUTHORIZED BY	张 良	张良	校 对 CHECKED BY	张志霞	张志霞		专 业 SPECIALTY	景建施	设计阶段 DESIGN STAGE	施工图
			审 核 EXAMINED BY	张 良	张良	设计/制图 DESIGNED/DRAWING BY	王娜娜	王娜娜		版 本 VERSION	第一版	日 期 DATE	2025.06

本图纸版权归本公司所有，不得用于本工程以外范围。

景观施工图设计总说明

一、设计依据:

1.本套施工图是我司甲方委托,
根据甲方意见及甲方确认的扩初图纸及相关基础资料进行的施工图设计。
2.国家及地方颁发的有关工程建设的各类规范、规定与标准。
3.经过城建、人防、环保、消防等部门盖章统一的总平面布置图。
4.甲方对乙方的设计委托书。
5.甲方认可的景观规划设计方案及初步设计文件。

二、工程概况:

1.工程名称:淮土镇淮阳村(集镇)红色文旅业态提升项目
2.建设单位:宁化县淮土镇人民政府

三、设计标高及标注:

1.本工程高程系统采用1954年黄海高程系统。
2.本图尺寸单位:除有特别说明外标高为米(M),其余均为毫米(mm)。
3.本工程所有尺寸均以图纸为准,我司不支持量度尺寸。阅读图纸应结合标注、标商、总平面图与各大样图,如有矛盾应知会我司协商解决。

四、道路、广场及基层说明:

1.本工程基层分承载(即可行机动车)和非承载(即人行道),承载负荷标准按设计荷载为:
(1)小汽车承载标准按4.0KN/计算;(2)消防车承载标准按20KN/计算;(3)非承载标准按2.5KN/计算。
2.本工程设计基层压实度不应小于93%(重击实标准),回弹模量不应小于80MPa。
3.道路横坡设计坡度(如无具体说明)参见下表:

道路面层类型	路拱设计坡度(%)
水泥混凝土	1.0~2.0
沥青混凝土	
沥青碎石	
沥青贯入式碎(砾)石	1.5~2.0
沥青表面处理	
碎(砾)石等粒料路面	2.0~3.0

注:
1:纵坡大时取小值,坡度小时取大值。
2:严寒积雪地区路拱设计宜采用小值。
3:双坡路拱中间采用圆曲线接顺,且用Φ14钢筋连接,单坡向与地势的排水方向一致。

4.图中若未具体注明的,当路宽小于5米时,混凝土沿纵向每隔4米分块做缩缝,缝宽10mm;每隔30米设一胀缝,缝宽30mm,沥青胶泥填缝。
当路宽大于5米时,沿路中心线做纵缝。
5.广场按不大于6米*6米分块设缩缝,大面积广场按15~20m分块设平头缝,缝宽20mm,沥青胶泥填缝。
6.本图中若未具体注明的混凝土遇有基层变化处设沉降缝一道。

五、围墙、栏杆、花池等设计说明:

1.砖砌体(水泥砖)砖的强度等级≥MU10.0,水泥砂浆强度等级M5.0。
2.钢筋混凝土强度:一般现浇的为C25,预制板为C25,消防车道为C25,垫层为C20。
3.钢筋强度采用(N/m):HPB235(Φ)fy=210,HRB335(Φ)fy=300。
4.围墙、花池等砖砌体的下部,室外地坪—0.06米处设防潮层一道,其做法为抹20厚1:2.5水泥砂浆,内掺5%防水剂。
5.未注明基础垫层做法,均为120厚C20混凝土垫层。
6.压顶滴水做法:本图所有压顶均需在压顶石底部一边10mm处拉5mm滴水线槽。
7.未说明围墙长度超过50米时,在砖柱部位设置伸缩缝。若遇复杂地形时应具体设置变形缝。
8.铁艺部分应由专业施工队伍制作施工,图中所有明露铁件焊接部分焊缝均应挫平。图中未说明的铁件外表刷防锈漆二道,调和漆二道,颜色以图纸标注为准。
9.围树椅应配合树木胸径选用,树木胸径外围至坐椅之间应大于250。设置围树椅时,椅底至树木枝下高度≥1900mm,同时要满足树坑浇水要求。
10.未特别注明砖柱下或墙下基础均挑出300,浆砌毛石250高,基顶标高低于地坪300。基底应落在老土层上。应经设计人员验槽后,方可封槽施工。
11.图中尺寸除结构构件明确表达外,其余均为建筑包外尺寸。

六、 饰面材料铺贴说明:

1.普通挂贴(垂直铺贴):1:2.5水泥砂浆打底20厚,原浆抉平,纯水泥砂浆贴面材。
2.石材挂贴(垂直铺贴):1:2.5水泥砂浆30厚分层灌浆,石材背面用双股16号铜丝和石材绑扎后与膨胀螺栓固定。
3.干铺(水平铺贴):1:3干硬性水泥砂浆30厚,面2厚纯水泥粉(酒适量清水)干铺面材。
4.湿铺(水平铺贴):1:2.5水泥砂浆打底20厚,纯水泥砂浆铺贴。
备注:以上内容完成后,除特别说明外,均1:2水泥砂浆填缝,纯水泥浆刮平。但是必须保证缝为凹缝。立面装饰材料如为天然石材,采用湿贴者,石材必须经过六面防碱处理,崩石材防护剂(水性防腐性)两道。
5.铺装材料应按设计挑选规格、品种、颜色一致,无裂痕、无缺边、无掉角及局部污染变色,缝子平直均匀,并力求上下左右纹理延顺,试拼后整块安装顺序予以编号。
6.河石为自然河石经过击水冲刷等工艺,确保今后不易积尘、生长青苔的特殊处理。不宜简单采用河石或雨花石代替。
7.景观石须采用天然石材或自然开采石材,以当地石材为主选,自然石到现场后可按景观设计之尺寸及外形控制要求进行二次人工修整。二次加工后之石材须按景观设计之控制原则进行组合堆砌,现场施工时切记不能随意放置,一定要按照景观要求进行大小高低的控制堆放。
8.石块加工和选用时,应尽量做到石块形态的美观感。表面不能有尖、刺的锐角。
9.所有的烧面均为利用切面来烧,而非现场利用光面来烧。
10.所有石材外露部分除特别更求外,要求正面和侧面采用相同的处理方式。如无特别说明,倒角部分均为倒铺装面四边。
11.所有铺装不能出现返碱的情况,结合层、侧面铺贴完及时铺贴压顶5-7天内禁止淋雨。
12.任何同质材料不同颜色之间的乱拼,都是在确保用料比例符合设计图纸要求总量的前提下,采用麻将洗牌式的方法来选取石材或砖块来进行铺装。而非图案的混铺。
13.面层涂料喷涂应分遍成活,每遍不宜太厚,不得流坠,施工缝应留在分隔缝、阴角或边缘处。
14.沿弧线铺贴的花岗石须按弧线切割,平滑顺直,缝凹3MM.
15.大面积铺装施工前需先做一样板段,待业主与设计方确认后方可大面积施工。
16.图纸上所有板材规格应根据图纸标示等分整数为准,上下的板材缝应对缝。如遇到由线图形应尽可能在保证图形情况下使得板材等分后块数量少。板材的花纹式样及板材尺寸施工单位在下订货单前应先通知甲方和设计方,经甲方和设计方确认后方可订货。
17.本工程所有饰面材料严格按照图纸选材,投标及施工前须提供材料样板,经甲方确认后方可施工。
18.本工程所有饰面材料均需确样,由施工方提供材料样板,经甲方、设计共同确认后方可施工,否则施工单位承担所有责任。

七、钢材、金属五金说明:

1.除特别说明外,主钢结构材料采用Q235即(A3)钢材,钢材要求具有标准强度、伸长率、屈服强度及硫、磷的合格保证书,以及碳含量的证明书,其性能应符合《普通碳素结构钢技术条件》(GB700-88)。
2.手工焊接选用E4315的手工电弧焊条型号,其技术应符合自动焊或半自动焊的焊丝和焊剂应与主体金属强度相应,焊丝采用H08MnA型,气保焊采用H08Mn2si。焊丝应符合《气体保护电弧焊用碳钢、低合金钢焊丝》(GB8110-1995)的规定。
3.焊缝凡未注明长度的一律为周边满焊,且不得小于100;构件在制作时均按1:1放大样。焊缝质量检验等级:二级;焊接质量检验标准按《钢结构工程施工质量验收规范》(GB50205-2001)执行。
4.在制作中当材料长度短于构件尺寸时必须拼接,拼接接头的连接焊缝长度根据等强度条件按面积法计算。
5.钢材、连接材料、焊条、焊丝、焊剂及螺栓、涂料底漆、面漆均应附有质量证明书。
6.与混凝土固定的膨胀螺栓固定后灌浇沥青防腐。
7.电焊条选用E4315的手工电弧焊条型号。所有构件的焊缝高度均为8mm焊缝长。
8.钢结构的防护:
A:除锈采用钢刷清除构件表面的毛刺、铁锈、油污及附着在构件表面的杂物。构件除锈完成后在8小时(湿度较大时2~4小时)内,涂防锈漆,底漆充分干燥后,才容许次层涂装。但连接接头的接触面和工地焊缝两侧50毫米范围内安装前不涂漆,待安装后补漆,安装完成后刷底漆的部分及补焊、擦伤、脱漆处均应补刷底漆。然后刷面漆二度,面漆颜色为单项工程确定。在使用过程中应定期进行涂漆保护。
B:除特别说明外,所有外露铁件之间均电焊连接,并挫平,刷铁红环氧树脂底漆二道,环氧防腐漆二道,表面采用氟碳漆,漆色见具体图纸。
9.所有型钢及管材等构件未注明处,应采用镀锌构件。
10.除锈采用钢刷清除构件表面的毛刺,铁锈,油污及附着在构件表面的杂物。
11.油漆采用硼硅酸醛防锈漆打底,酚醛磁漆二度。
12.钢构及铁艺油漆工艺说明:① 底漆---702环氧富锌二遍。
② 中间漆---842环氧云铁一遍。
③面漆--氯化橡胶二遍。
④钢构件面漆颜色详见设计图纸。

中创敦朴工程咨询有限公司 ZHONGCHUANG DUNPU ENGINEERING CONSULTING CO., LTD 市政行业乙级设计证书 A452010195	项目名称 PROJECT TITLE	淮土镇淮阳村(集镇)红色文旅业态提升项目	项目负责人 AUTHORIZED BY	胡正华	胡正华	专业负责人 DISCIPLINE RESPONSIBLE BY	胡正华	胡正华	图纸名称 DRAWING TITLE	工程编号 PROJECT NO.	2024ZCSZ-12	图号 DRAWING NO.	SM-01
	建设单位 CLIENT	宁化县淮土镇人民政府	审定 AUTHORIZED BY	张 良	张良	校 对 CHECKED BY	张志霞	张志霞	景观施工图设计总说明一	专 业 SPECIALTY	景建施	设计阶段 DESIGN STAGE	施工图
			审 核 EXAMINED BY	张 良	张良	设计/制图 DESIGNED/DRAWING BY	王娜娜	王娜娜		版 本 VERSION	第一版	日 期 DATE	2025.06

本图纸版权归本公司所有,不得用于本工程以外范围。

八、材料说明：

1.平面图案、字体设计：所有石材雕刻、GRC图案或线条、字样的设计，设计师仅提供按比例的设计图，承造商施工前必须做正稿及负责放样，并提供设计师审批签署同意后方可正式施工。
2.所有同一式样的设计内容，凡超过三个者，承造商均须先做一样板供设计师审定签署同意后，方可正式开料施工(如：砂岩浮雕、GRC浮雕、GRC线条等)。
3.石料不应采用风化石，水泥标号不低于325号。
4.本设计所有砖构筑物均设墙身防潮，做法为20厚1：2.5水泥砂浆（内掺5%防水剂）。车库顶板上的种植池均需预留排水口。
5.材料除注明者外，钢筋混凝土构件的混凝土为C25，钢筋采用三级钢。
6.毛石基础采用M7.5水泥砂浆砌筑，开挖后如遇地下水改用M10水泥砂浆砌筑。砖砌体用M7.5水泥砂浆砌筑。
7.在墙面、地面、顶棚上固定各种设备、管线支架、建筑配件以及建筑装修的固定件，凡有条件均应采用钢制膨胀螺栓、塑料胀管、射钉等安装构件以代替在混凝土或砖墙中预埋件等做法，固定构件按其允许荷载、规格等有关技术参数选用。
8.图中所有未注明石材转角位应按海棠角交接处理。

如图所示：

九、 防腐木说明：

1. 防腐木材技术处理要求（防腐剂有效成份干盐量不低于6.4kg/m）
(1) 所有使用在本项目的防腐木材（防原木方外）必须经过砂光，油漆三遍(建议伯丁克牌咖色木材保护油)。
(2) 所有进场木材必须做好防雨防潮保护。使用前被雨水淋湿造成含水率超标，必须晒干或复烤后才能使用。

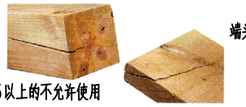

端头或板面的任何部位开裂翘起均不允许使用

梁、柱方材端裂长大于800mm深超过板厚的1/3以上的不允许使用

带树皮钝枝不允许使用

局部钝棱板面朝隐蔽方向使用

2 施工技术要求：

(1) 所有防腐木材的锯切面，发现有防腐剂未渗透的部份，全部需要用高浓度ACQ防腐剂浸泡或涂刷。
(2) 所有防腐木材锯糟、刨花、边角料必须统一集中运离工地另行处理，不许污染本项目场地。
(3) 固定栈道板的六角螺纹钉、螺帽，必须沉陷入板面3~5mm，必须先钻孔扩眼后再钉入螺纹钉，螺纹钉必须用套筒由气动或手动工具拧进木龙骨，不允许用锤子敲钉入木龙骨。
(4) 固定栏杆扶手的六角圆帽，必须沉陷入板面2/3长度，外露板面1/3长度。满足设计工艺的美观和手感要求。
(5) 固定于板面的螺丝钉，钉帽必须沉陷入板面1－3mm，不允许凸出板面。
(6) 螺纹钉应在一条直线或弧线上，左右差距在3mm以内。
(7) 所有木材端头，边角必须做R角，圆角处理，必须砂光。
(8) 弧形栏杆扶手，必须达到标准弧度。
(9) 板方材栈道板缝隙间隔标准为5mm± 2mm.

十、安全措施：

1.本工程所有的设计均需满足国家及地方现行工程健身规范。
2.硬地人工水体的近岸（如：水池、湖边、溪流等）如未设置栏杆，近2m范围内水深≥0.7m。
3.院桥、汀步附件2m范围内水深≥0.5m。
4.图上凡未表示的，施工时必须以砂石填高至本项2、3条规定范围为止。

十一、技术说明及要求：

1.本工程总平面图与分区平面图设计标高数值，均采用黄海标高或甲方提供的标高值，部分园建单体及立、剖设计采用相对标高。
3.本工程设计中所指据地高度均指离开完成面高度。
4.本工程设计所注材料配合比除注明重量比外，其余均为体积比。
5.本工程各种材料做法标注顺序自上而下，自左而右注写。
6.所有外饰材料色彩需报小样，经甲方及设计单位认可后方可大面积施工。
7.地下管线应在绿化施工前铺设。
8.石材留缝除特殊说明外，其余未注明处留缝均<5mm。
9.石材用1:2.5水泥砂浆勾缝或者细砂扫缝；透水砖细砂扫缝，酒水封缝。未见之处详15J-012-1环境景观室外工程细部构造。
10.各类设备应在本工程土建施工前由甲方负责组织相关的设备技术施工图，经本设计单位审核后，厂家或者安装单位派人员现场配合土建施工。
11.施工安装必须严格遵守国家颁布的有关标准及各项施工验收规范的规定，并与结构、水、点、绿化配置等专业施工图纸密切配合。
12.设计选用新型材料产品时，其产品的质量和性能必须经过检测符合国家标准后才能采用，并由生产厂家负责指导施工，以保证施工质量。

十二、其他说明及注意事项：

1.各专业所需预埋件预留洞在施工中皆应同相应专业配合，先预埋，禁止事后敲打，在施工中各工种工序之间应密切对照进行施工。
2.土建施工图中所示的水电管线及灯具仅为示意，具体详见水电施工图。
3.本工程所涉及的成品由设计方和甲方共同选样定。
4.施工单位应切实按照各项施工规程及验收规范进行施工和验收。
5.施工过程中如发现图纸错，漏，碰，缺，之处或对图纸有不明之处，应及时与设计人员联系，变更后方可施工。否则施工单位承担所有责任。
6.本工程放样均以建筑中心线为基准点，两侧对称为原则，施工放样时应特别注意。
7.本工程所采用的建筑制品及建筑材料应有国家有关部门颁发的生产许可证及质量检验证明。
8.本设计图纸需经过有关主管部门审批、盖章后方可施工。
9.未尽事宜均按国家现行各项专业的施工及验收规范之规定严格进行施工。

十三、本套图纸使用索引示意：

1.图号及图别说明：

JJS（景观土建施工图）　　ZT（总图部分）　　01（图纸编号）

JJS：景观土建施工图
JLS：景观绿化施工图
JGS:景观结构施工图
JSS:景观给排水施工图
JDS:景观电气施工图

ZT:总图部分

XT:详图部分
BZ:标准图部分

01、02、03等:图纸编号

2.版本号说明：

白一：施工白图一稿　　蓝A：施工蓝图A版
白二：施工白图二稿　　蓝B：施工蓝图B版

3.总平文字标注说明：

PA：绿化区域
PL：铺装区域
LW：草坪区域

临近完成面标高　　临近完成面标高往上0.30

等高线标高　　原有路面标高

FL　　FL+0.30

7.00　　7.030

TS0.95

十四、本套图纸中图名为参考示意图的不作为施工依据，仅供参考。

中创敦朴工程咨询有限公司 ZHONGCHUANG DUNPU ENGINEERING CONSULTING CO., LTD 市政行业乙级设计证书 A452010195	项目名称 PROJECT TITLE	淮土镇淮阳村（集镇）红色文旅业态提升项目	项目负责人 AUTHORIZED BY	胡正华		专业负责人 DISCIPLINE RESPONSIBLE BY	胡正华		图纸名称 DRAWING TITLE	工程编号 PROJECT NO.	2024ZCSZ-12	图号 DRAWING NO.	SM-02
	建设单位 CLIENT	宁化县淮土镇人民政府	审定 AUTHORIZED BY	张良		校对 CHECKED BY	张志霞		景观施工图设计总说明二	专业 SPECIALTY	景建施	设计阶段 DESIGN STAGE	施工图
			审核 EXAMINED BY	张良		设计/制图 DESIGNED/DRAWING BY	王娜娜			版本 VERSION	第一版	日期 DATE	2025.06

本图纸版权归本公司所有，不得用于本工程以外范围。

淮土镇入口绣墙红色文化提升详图 1
详见YS-01.1

沿线店招详图 1
详见YS-04.1

淮土镇红色宣传阵地节点详图 1
详见YS-02.1

淮土镇政府大楼电子屏拆除、更换 1
详见YS-05

集镇红色宣传栏详图 1
详见YS-03

中创敦朴工程咨询有限公司 ZHONGCHUANG DUNPU ENGINEERING CONSULTING CO., LTD 市政行业乙级设计证书 A452010195	项目名称 PROJECT TITLE	淮土镇淮阳村（集镇）红色文旅业态提升项目	项目负责人 AUTHORIZED BY	胡正华	胡正华	专业负责人 DISCIPLINE RESPONSIBLE BY	胡正华	胡正华	图纸名称 DRAWING TITLE	工程编号 PROJECT NO.	2024ZCSZ-12	图号 DRAWING NO.	ZT-01
	建设单位 CLIENT	宁化县淮土镇人民政府	审定 AUTHORIZED BY	张良	张良	校对 CHECKED BY	张志霞	张志霞	总平面索引图	专业 SPECIALTY	景建施	设计阶段 DESIGN STAGE	施工图
			审核 EXAMINED BY	张良	张良	设计/制图 DESIGNED/DRAWING BY	王娜娜	王娜娜		版本 VERSION	第一版	日期 DATE	2025.06

本图纸版权归本公司所有，不得用于本工程以外范围。

淮土镇入口矮墙红色文化提升区位索引

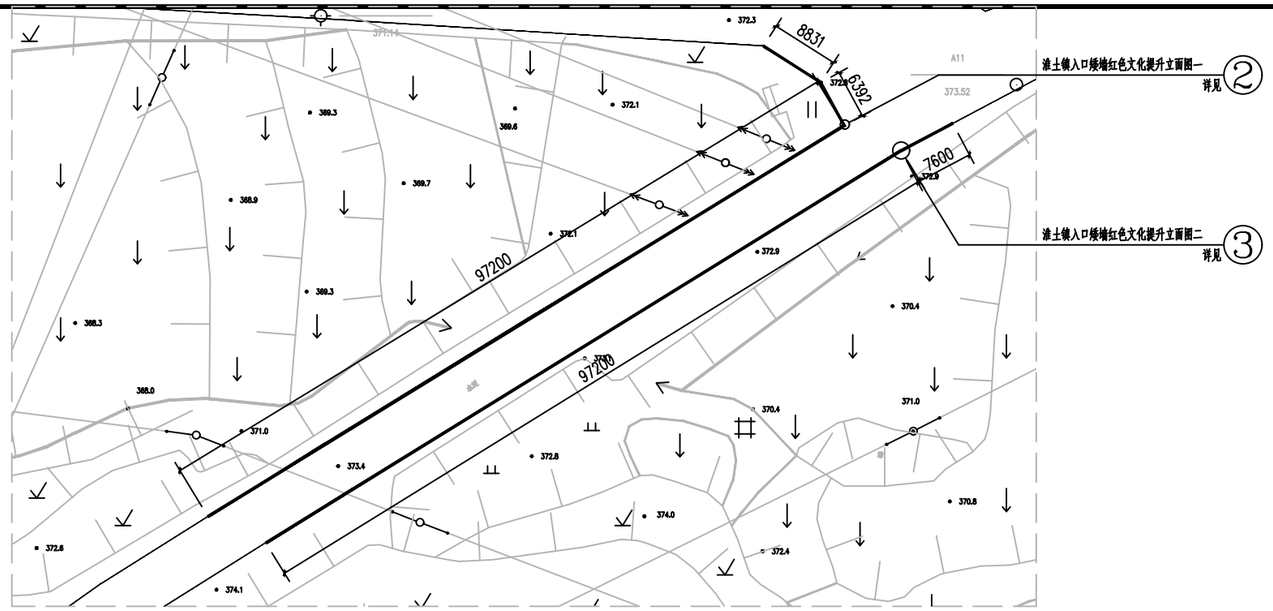

① 淮土镇入口矮墙红色文化提升索引平面图

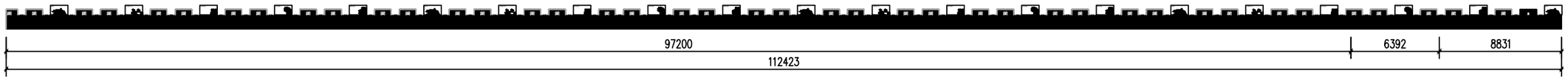

② 淮土镇入口矮墙红色文化提升立面图一 1:200

注：21组长征主题红军故事；由专业广告公司二次深化制作并安装

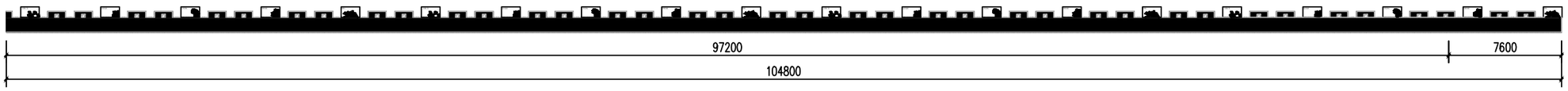

③ 淮土镇入口矮墙红色文化提升立面图二 1:200

注：20组长征主题红军故事；由专业广告公司二次深化制作并安装

中创敦朴工程咨询有限公司 ZHONGCHUANG DUNPU ENGINEERING CONSULTING CO., LTD 市政行业乙级设计证书 A452010195	项目名称 PROJECT TITLE	淮土镇淮阳村（集镇）红色文旅业态提升项目	项目负责人 AUTHORIZED BY	胡正华	胡正华	专业负责人 DISCIPLINE RESPONSIBLE BY	胡正华	胡正华	图纸名称 DRAWING TITLE	工程编号 PROJECT NO.	202412CSZ-12	图号 DRAWING NO.	YS-01.1
	建设单位 CLIENT	宁化县淮土镇人民政府	审定 AUTHORIZED BY	张良	张良	校对 CHECKED BY	张志霞	张志霞	淮土镇入口矮墙红色文化提升详图一	专业 SPECIALTY	景建施	设计阶段 DESIGN STAGE	施工图
			审核 EXAMINED BY	张良	张良	设计/制图 DESIGNED/DRAWING BY	王娜娜	王娜娜		版本 VERSION	第一版	日期 DATE	2025.06

本图纸版权归本公司所有，不得用于本工程以外范围。

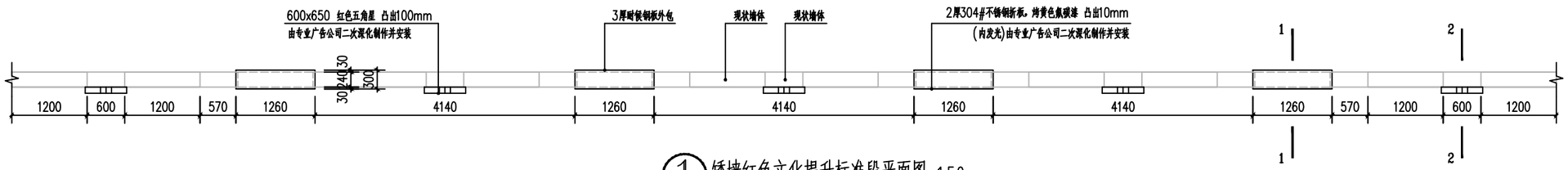

① 矮墙红色文化提升标准段平面图 1:50

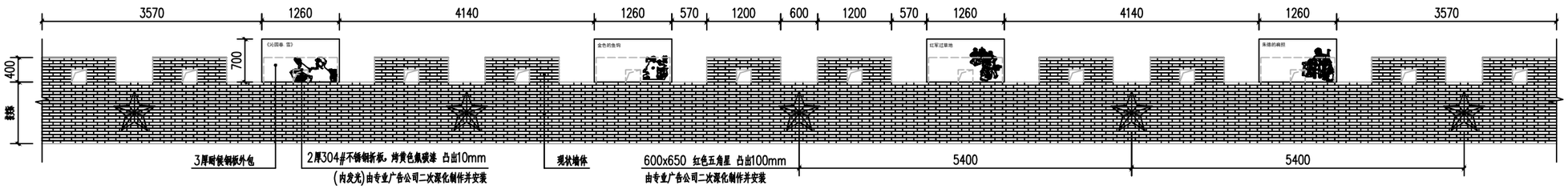

② 矮墙红色文化提升标准段立面图 1:50

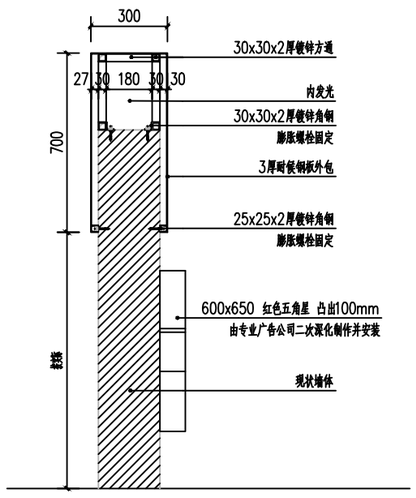

③ 1-1剖面图 1:15

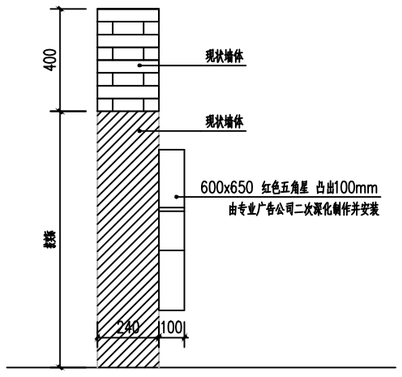

④ 2-2剖面图 1:15

中创敦朴工程咨询有限公司 ZHONGCHUANG DUNPU ENGINEERING CONSULTING CO., LTD 市政行业乙级设计证书 A452010195	项目名称 PROJECT TITLE	淮土镇淮阳村（集镇）红色文旅业态提升项目	项目负责人 AUTHORIZED BY	胡正华	胡正华	专业负责人 ENGINEER RESPONSIBLE BY	胡正华	胡正华	图纸名称 DRAWING TITLE	工程编号 PROJECT NO.	2024ZCSZ-12	图号 DRAWING NO.	YS-01.2
	建设单位 CLIENT	宁化县淮土镇人民政府	审定 AUTHORIZED BY	张良	张良	校对 CHECKED BY	张志霞	张志霞	淮土镇入口矮墙红色文化提升详图二	专业 SPECIALTY	景建施	设计阶段 DESIGN STAGE	施工图
			审核 EXAMINED BY	张良	张良	设计/制图 DESIGNED/DRAWN BY	王娜娜	王娜娜		版本 VERSION	第一版	日期 DATE	2025.06

本图纸版权归本公司所有，不得用于本工程以外范围。

长征主题红军故事深化设计示意

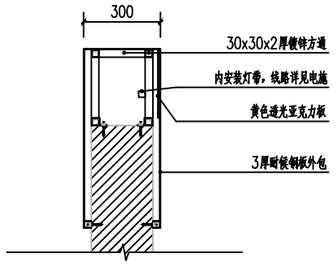

内部灯带安装示意图 1:15

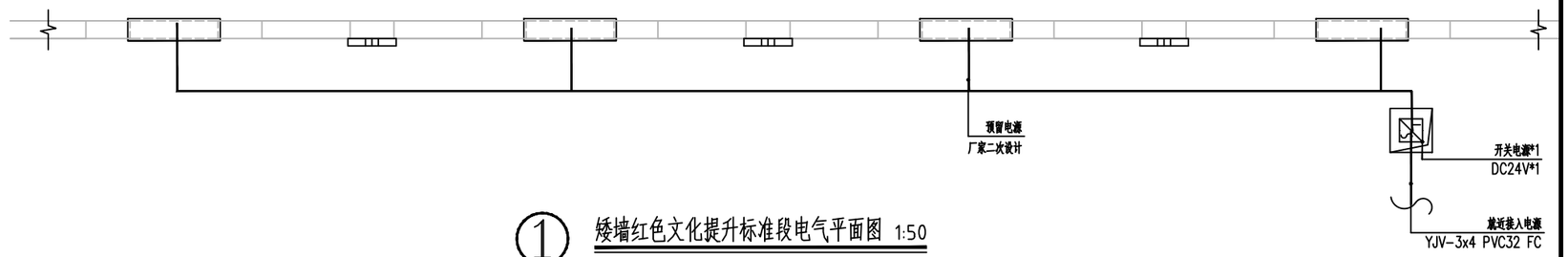

① 矮墙红色文化提升标准段电气平面图 1:50

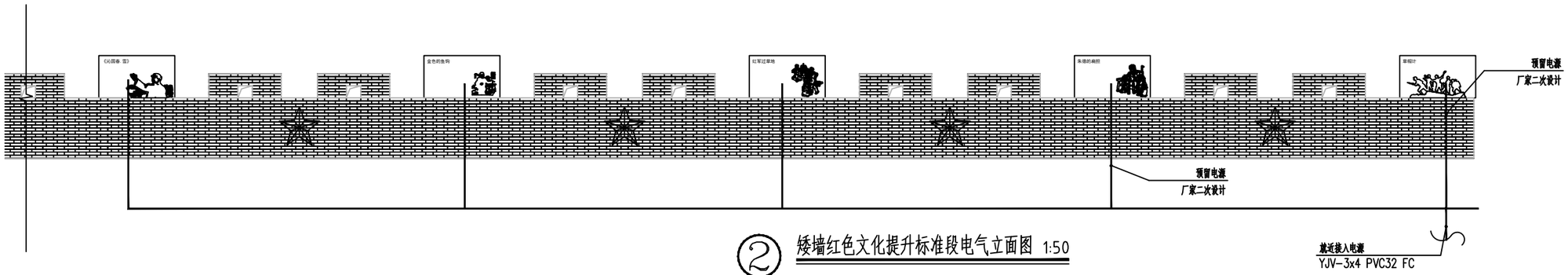

② 矮墙红色文化提升标准段电气立面图 1:50

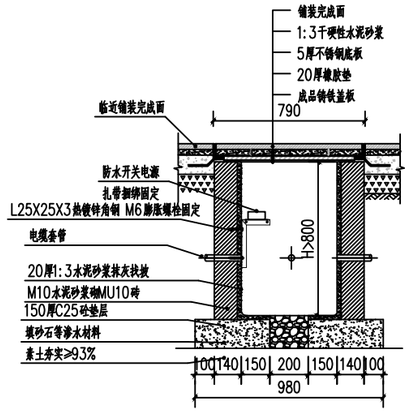

手孔井剖面图 1:20

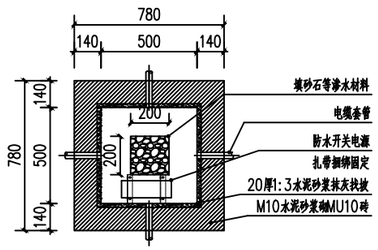

手孔井平面图 1:20

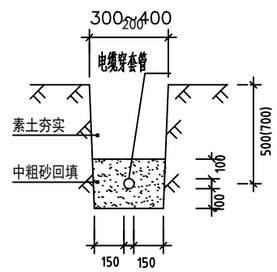

电缆埋地敷设大样图

图例、材料表

序号	图例	名称	规格	单位	数量	备注
1	—··—	灯带	12W/m LED	米	42	IP65 3000K
2	◻	电缆手孔井	500*500*800	套	2	
3	———	套管/电缆	详见图纸	米	按实	
10	⊠	防水开关电源	220V/DC24V	套	2	压铸铝外壳，IP67

注：所有灯具安装前，需送样确认后方可采购及施工。
表中数量供参考，具体应以实际为准。

中创敦朴工程咨询有限公司 ZHONGCHUANG DUNPU ENGINEERING CONSULTING CO., LTD 市政行业乙级设计证书 A452010195	项目名称 PROJECT TITLE	淮土镇淮阳村（集镇）红色文旅业态提升项目	项目负责人 AUTHORIZED BY	胡正华	胡正华	专业负责人 DISCIPLINE RESPONSIBLE BY	胡正华	胡正华	图纸名称 DRAWING TITLE	工程编号 PROJECT NO.	2024ZCSZ-12	图号 DRAWING NO.	YS-01.3
	建设单位 CLIENT	宁化县淮土镇人民政府	审定 AUTHORIZED BY	张良	张良	校对 CHECKED BY	张志霞	张志霞	淮土镇政府入口节点墙装饰详图三	专业 SPECIALTY	景建施	设计阶段 DESIGN STAGE	施工图
			审核 EXAMINED BY	张良	张良	设计/制图 DESIGNED/DRAWING BY	王娜娜	王娜娜		版本 VERSION	第一版	日期 DATE	2025.06

本图纸版权归本公司所有，不得用于本工程以外范围。

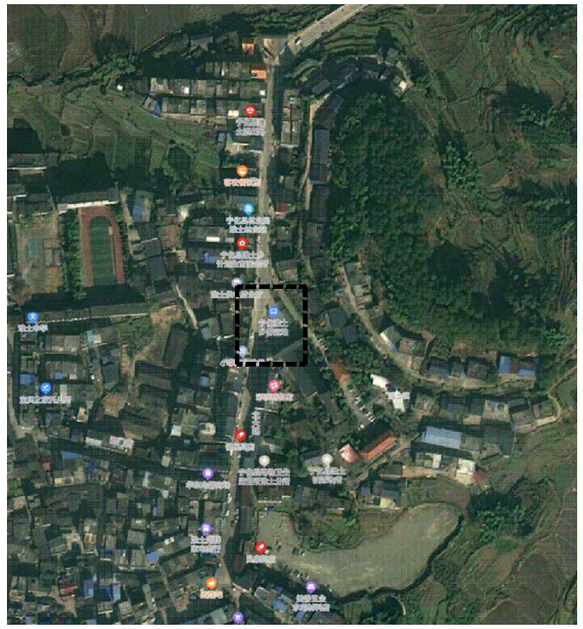

淮土镇红色宣传阵地节点镇标索引图

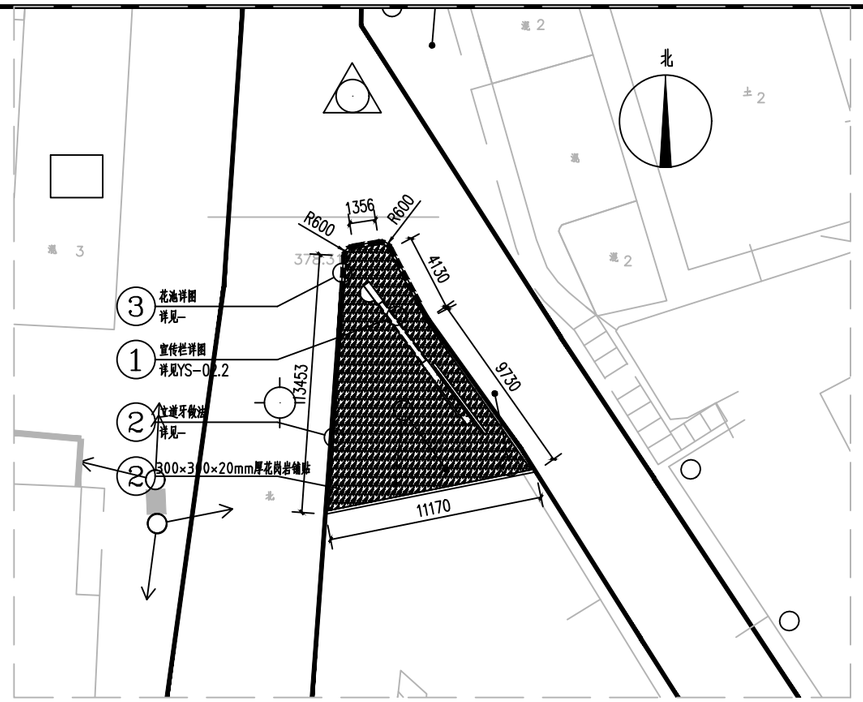

① 淮土镇红色宣传阵地节点镇标平面图 1:200

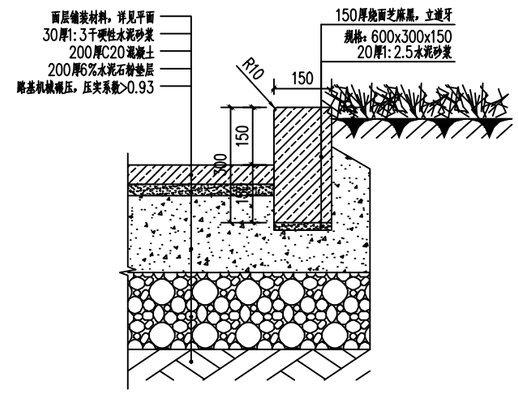

② 立道牙做法 1:10

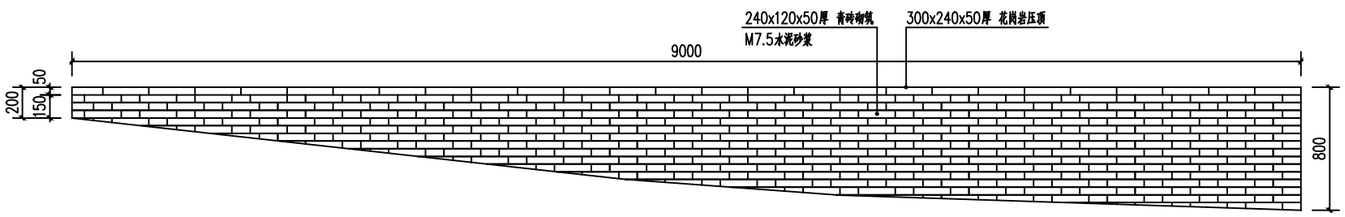

③ 花池立面展开图 1:25

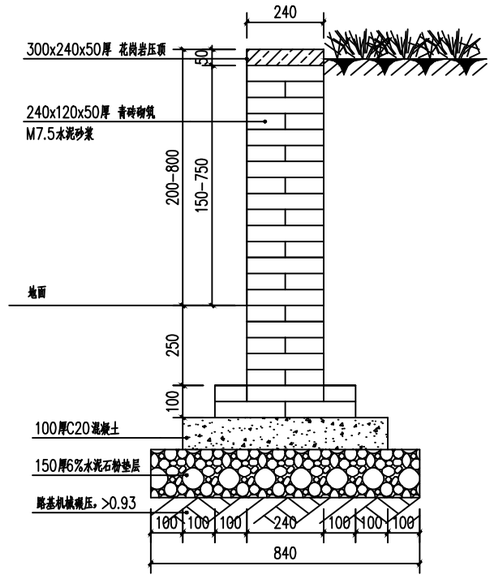

④ 花池剖面图 1:10

中创敦朴工程咨询有限公司 ZHONGCHUANG DUNPU ENGINEERING CONSULTING CO., LTD 市政行业乙级设计证书 A452010195	项目名称 PROJECT TITLE	淮土镇淮阳村（集镇）红色文旅业态提升项目	项目负责人 AUTHORIZED BY	胡正华	胡正华	专业负责人 DISCIPLINE RESPONSIBLE BY	胡正华	胡正华	图纸名称 DRAWING TITLE	工程编号 PROJECT NO.	2024ZNSZ-12	图号 DRAWING NO.	YS-02.1
	建设单位 CLIENT	宁化县淮土镇人民政府	审定 AUTHORIZED BY	张良	张良	校对 CHECKED BY	张志霞	张志霞	淮土镇红色宣传阵地节点详图一	专业 SPECIALTY	景建施	设计阶段 DESIGN STAGE	施工图
			审核 EXAMINED BY	张良	张良	设计/制图 DESIGNED/DRAWING BY	王娜娜	王娜娜		版本 VERSION	第一版	日期 DATE	2025.06

本图纸版权归本公司所有，不得用于本工程以外范围。

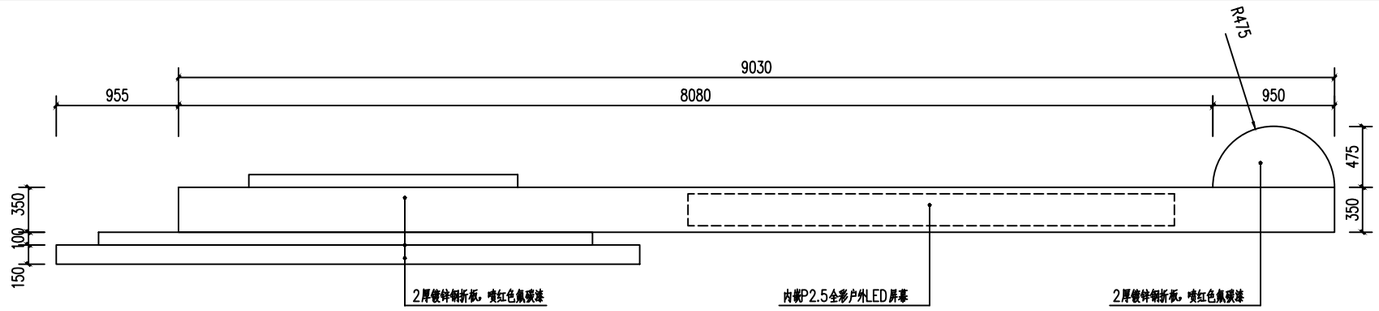

① 镇标平面图 1:30

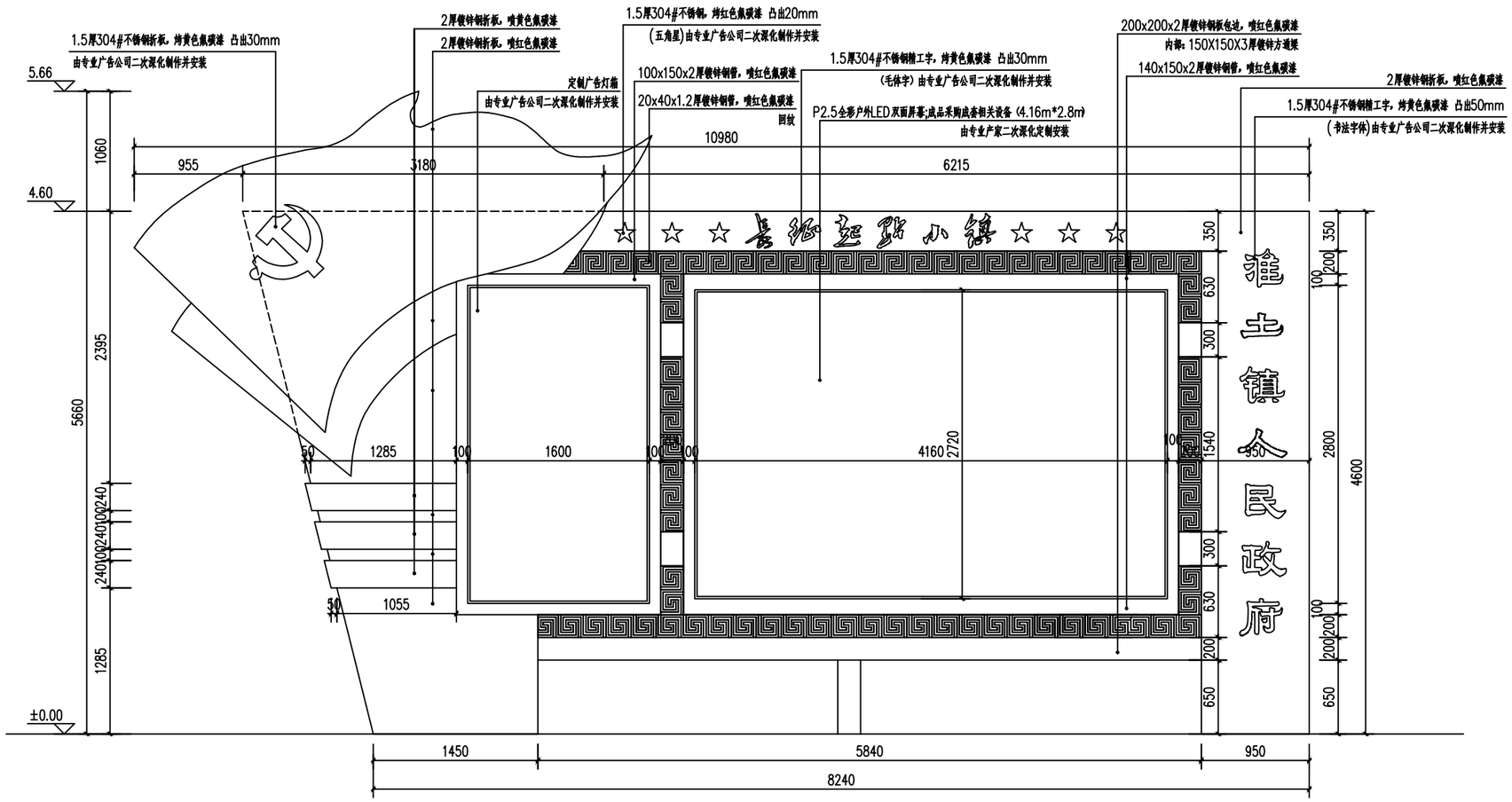

② 镇标正立面图 1:30

P2.5全彩户外LED屏幕:
广场LED全彩显示屏:要求在定制钢构框架内制作显示屏；定制采购户外全彩LED显示屏，设备具有远程控制开关功能，满足远程传输播放视频及宣传资料。
由厂家二次设计。

中创敦朴工程咨询有限公司 ZHONGCHUANG DUNPU ENGINEERING CONSULTING CO., LTD 市政行业乙级设计证书 A452010195	项目名称 PROJECT TITLE	淮土镇淮阳村（集镇）红色文旅业态提升项目	项目负责人 AUTHORIZED BY	胡正华	胡正华	专业负责人 DISCIPLINE RESPONSIBLE BY	胡正华	胡正华	图纸名称 DRAWING TITLE	工程编号 PROJECT NO.	2024ZCSZ-12	图号 DRAWING NO.	YS-02.2
	建设单位 CLIENT	宁化县淮土镇人民政府	审定 AUTHORIZED BY	张 良	张良	校对 CHECKED BY	张志霞	张志霞	淮土镇红色宣传阵地节点详图二	专业 SPECIALTY	景建施	设计阶段 DESIGN STAGE	施工图
			审核 EXAMINED BY	张 良	张良	设计/制图 DESIGNED/DRAWING BY	王娜娜	王娜娜		版本 VERSION	第一版	日期 DATE	2025.06

本图纸版权归本公司所有，不得用于本工程以外范围。

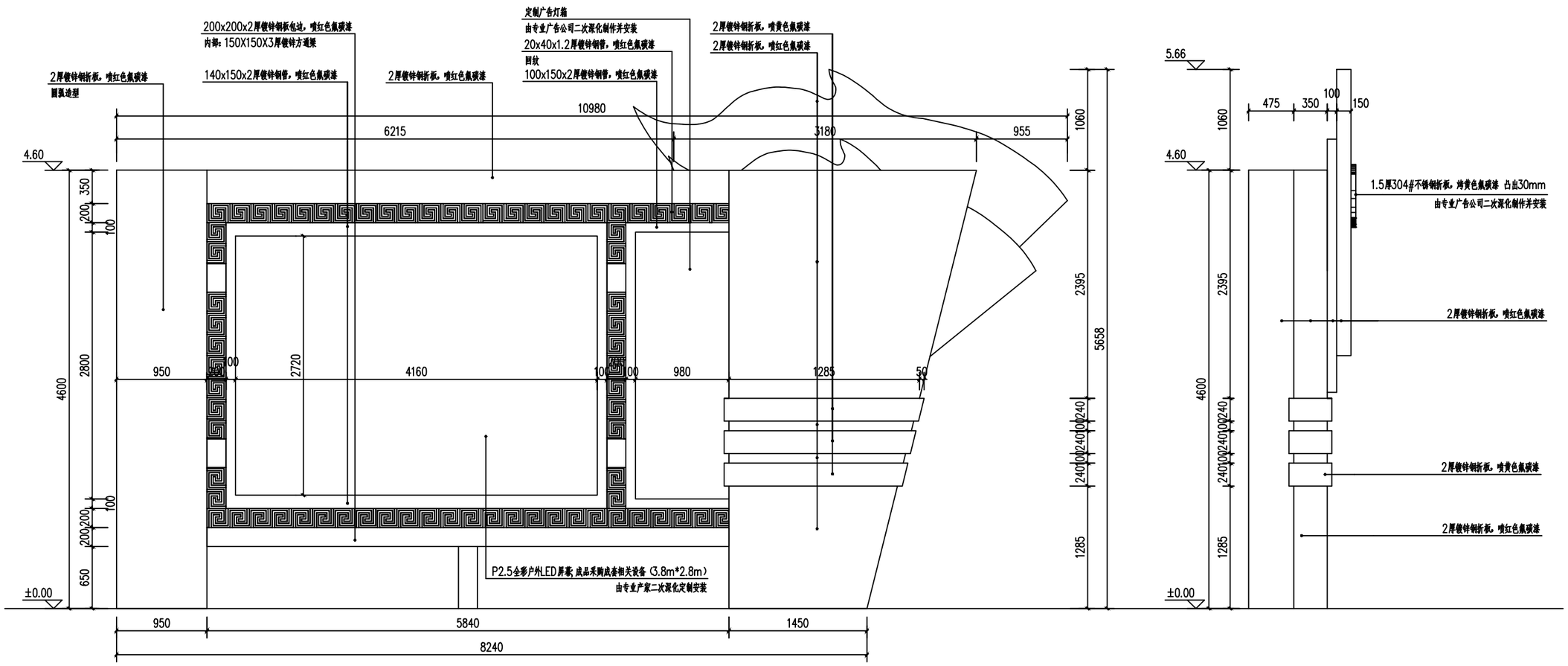

① 镇标背立面图 1:30

② 镇标侧立面图 1:30

P2.5全彩户外LED屏幕:
广场LED全彩显示屏:要求在定制钢构框架内制作显示屏；定制采购户外全彩LED显示屏，设备具有远程控制开关功能，满足远程传输播放视频及宣传资料。
由厂家二次设计。

中创敦朴工程咨询有限公司 ZHONGCHUANG DUNPU ENGINEERING CONSULTING CO., LTD 市政行业乙级设计证书 A452010195	项目名称 PROJECT TITLE	淮土镇淮阳村（集镇）红色文旅业态提升项目	项目负责人 AUTHORIZED BY	胡正华	胡正华	专业负责人 DISCIPLINE RESPONSIBLE BY	胡正华	胡正华	图纸名称 DRAWING TITLE	工程编号 PROJECT NO.	2024ZCSZ-12	图号 DRAWING NO.	YS-02.3
	建设单位 CLIENT	宁化县淮土镇人民政府	审定 AUTHORIZED BY	张良	张良	校对 CHECKED BY	张志霞	张志霞	淮土镇红色宣传阵地节点详图三	专业 SPECIALTY	景建施	设计阶段 DESIGN STAGE	施工图
			审核 EXAMINED BY	张良	张良	设计/制图 DESIGNED/DRAWING BY	王娜娜	王娜娜		版本 VERSION	第一版	日期 DATE	2025.06

本图纸版权归本公司所有，不得用于本工程以外范围。

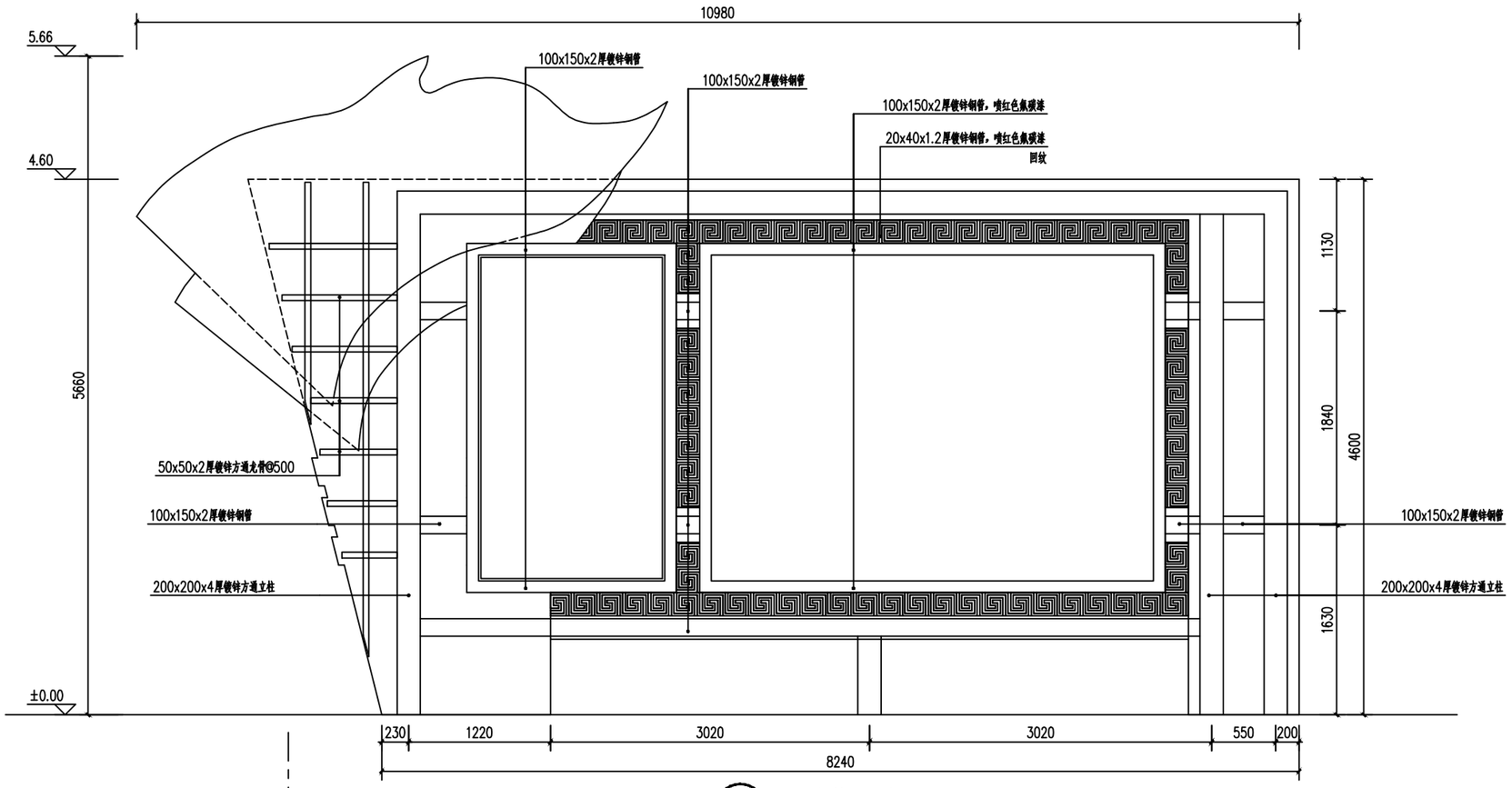

① 镇标钢构立面布置示意图 1:30

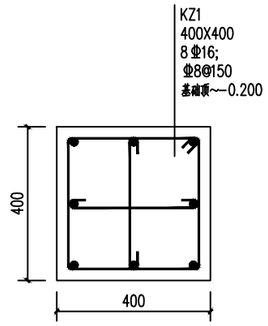

③ KZ1配筋图 1:10

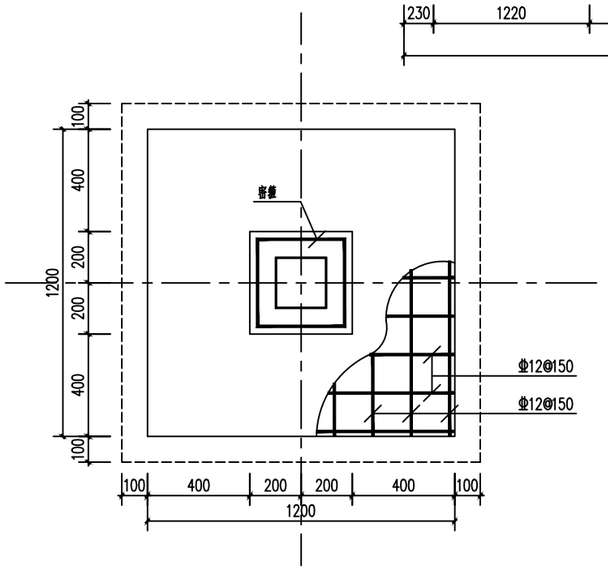

② 宣传栏钢柱基础平面图 1:15

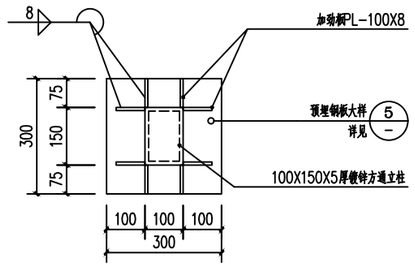

④ 钢柱柱脚a-a剖面图 1:10

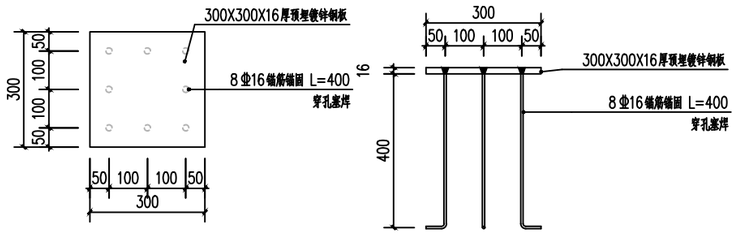

⑤ 预埋钢板大样图 1:10

中创敦朴工程咨询有限公司 ZHONGCHUANG DUNPU ENGINEERING CONSULTING CO., LTD 市政行业乙级设计证书 A452010195	项目名称 PROJECT TITLE	淮土镇淮阳村（集镇）红色文旅业态提升项目	项目负责人 AUTHORIZED BY	胡正华	胡正华	专业负责人 DISCIPLINE RESPONSIBLE BY	胡正华	胡正华	图纸名称 DRAWING TITLE	工程编号 PROJECT NO.	2024ZCSZ-12	图号 DRAWING NO.	YS-02.4
	建设单位 CLIENT	宁化县淮土镇人民政府	审定 AUTHORIZED BY	张良	张良	校对 CHECKED BY	张志霞	张志霞	淮土镇红色宣传阵地节点详图四	专业 SPECIALTY	景建施	设计阶段 DESIGN STAGE	施工图
			审核 EXAMINED BY	张良	张良	设计/制图 DESIGNED/DRAWING BY	王娜娜	王娜娜		版本 VERSION	第一版	日期 DATE	2025.06

本图纸版权归本公司所有，不得用于本工程以外范围。

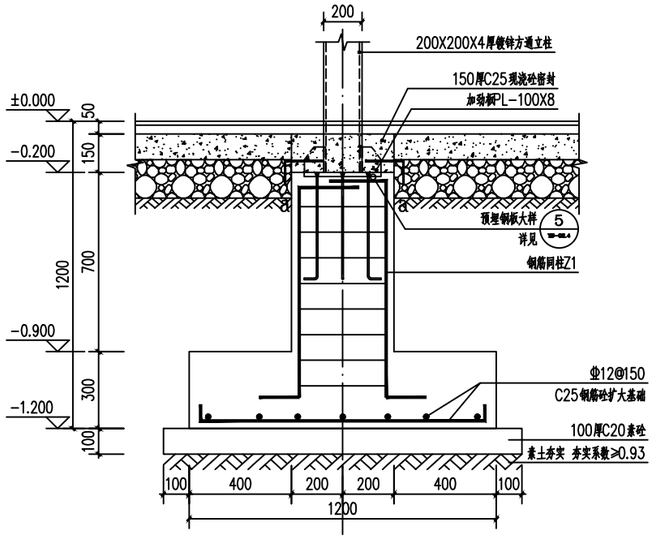

① 宣传栏钢柱安装大样图 1:15

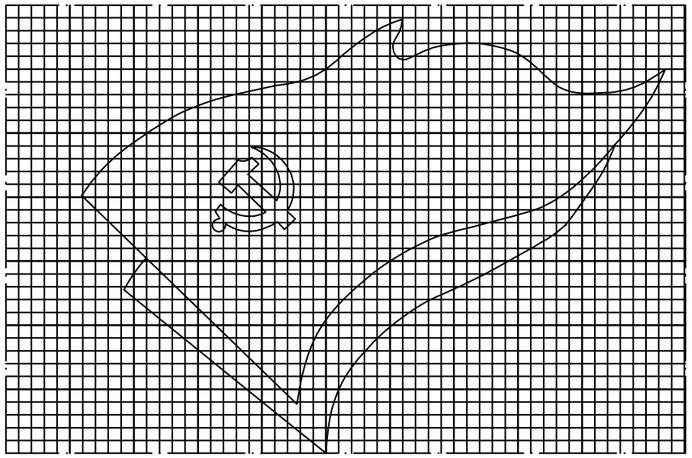

② 红旗造型网格大样图 1:30

注：大格子每格为0.05m×0.05m;小格子每格为0.01m×0.01m

中创敦朴工程咨询有限公司 ZHONGCHUANG DUNPU ENGINEERING CONSULTING CO., LTD 市政行业乙级设计证书 A452010195	项目名称 PROJECT TITLE	淮土镇淮阳村（集镇）红色文旅业态提升项目	项目负责人 AUTHORIZED BY	胡正华	胡正华	专业负责人 DISCIPLINE RESPONSIBLE BY	胡正华	胡正华	图 纸 名 称 DRAWING TITLE	工程编号 PROJECT NO.	2024ZCSZ-12	图 号 DRAWING NO.	YS-02.5
	建设单位 CLIENT	宁化县淮土镇人民政府	审 定 AUTHORIZED BY	张 良	张良	校 对 CHECKED BY	张志霞	张志霞	淮土镇红色宣传阵地节点详图五	专 业 SPECIALTY	景建施	设计阶段 DESIGN STAGE	施工图
			审 核 EXAMINED BY	张 良	张良	设计/制图 DESIGNED/DRAWING BY	王娜娜	王娜娜		版 本 VERSION	第一版	日 期 DATE	2025.06

本图纸版权归本公司所有，不得用于本工程以外范围。

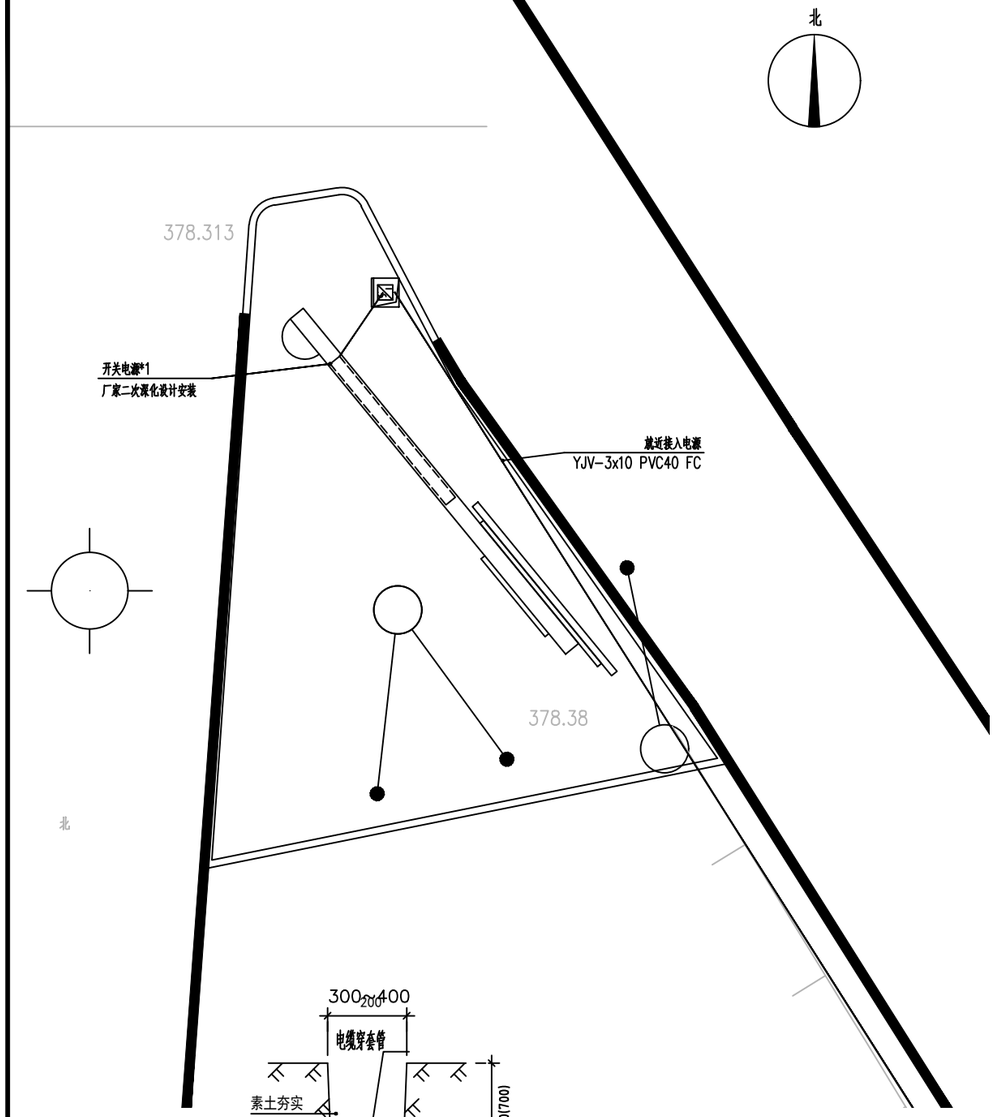

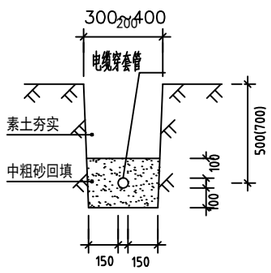

电缆埋地敷设大样图

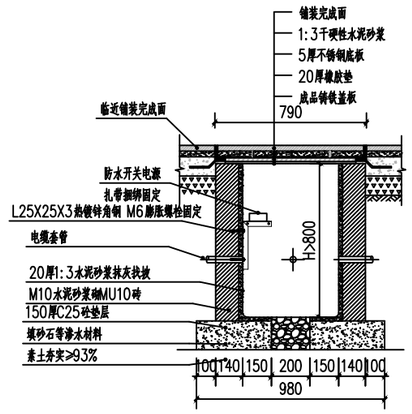

手孔井剖面图 1:20

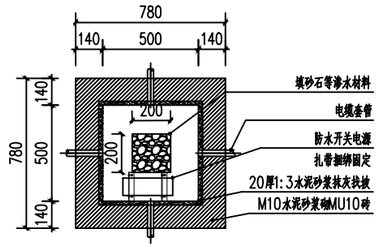

手孔井平面图 1:20

图例、材料表

序号	图例	名称	规格	单位	数量	备注
1		电缆手孔井	500*500*800	套	1	
2		套管/电缆	详见图纸	米	按实	预估约110m

注：所有设备安装前，需送样确认后方可采购及施工。
表中数量供参考，具体应以实际为准。

中创敦朴工程咨询有限公司 ZHONGCHUANG DUNPU ENGINEERING CONSULTING CO., LTD 市政行业乙级设计证书 A452010195	项目名称 PROJECT TITLE	淮土镇淮阳村（集镇）红色文旅业态提升项目	项目负责人 AUTHORIZED BY	胡正华	胡正华	专业负责人 ENGINE RESPONSIBLE	胡正华	胡正华	图纸名称 DRAWING TITLE	工程编号 PROJECT NO.	2024ZCSZ-12	图号 DRAWING NO.	YS-02.6
	建设单位 CLIENT	宁化县淮土镇人民政府	审定 AUTHORIZED BY	张良	张良	校对 CHECKED BY	张志霞	张志霞	淮土镇红色宣传阵地节点电气平面图	专业 SPECIALTY	景建施	设计阶段 DESIGN STAGE	施工图
			审核 EXAMINED BY	张良	张良	设计/制图 DESIGNED/DRAWING BY	王娜娜	王娜娜		版本 VERSION	第一版	日期 DATE	2025.06

本图纸版权归本公司所有，不得用于本工程以外范围。

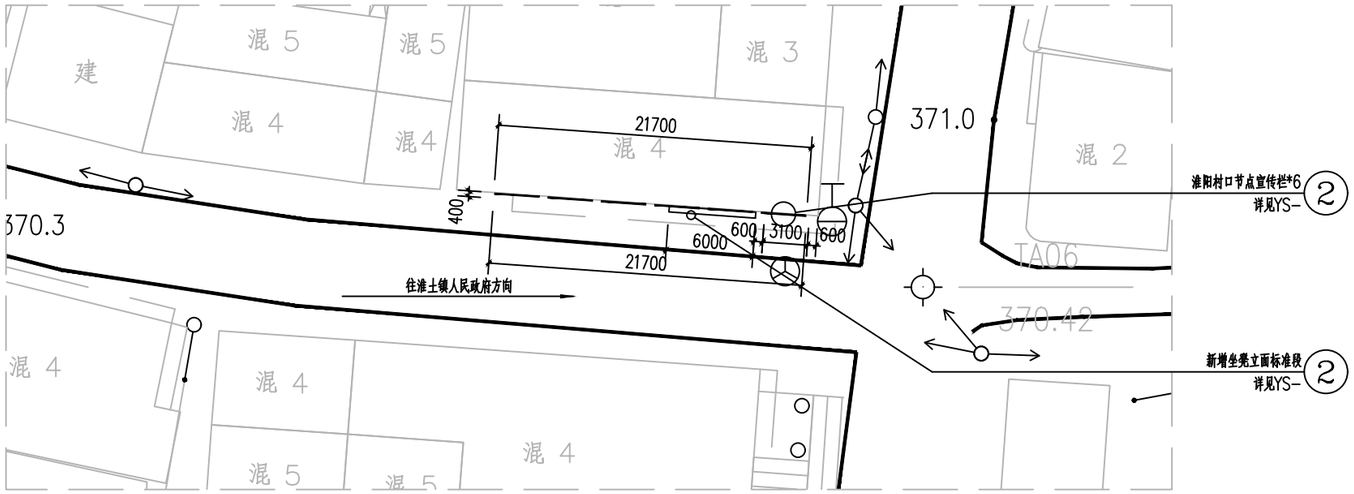

集镇红色宣传栏平面图

① 集镇红色宣传栏平面图 1:20

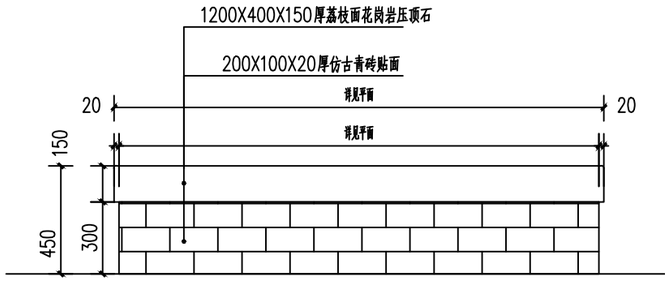

④ 新增坐凳立面标准段 1:20

注：坐凳总长6 米

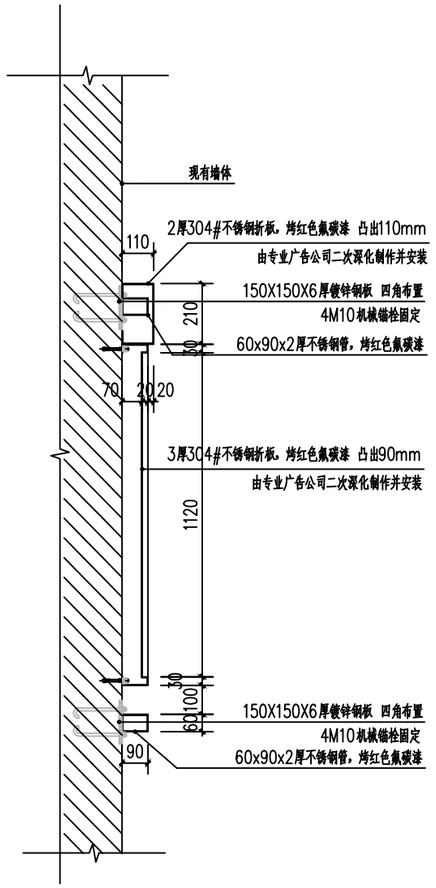

③ 集镇红色宣传栏剖面图 1:15

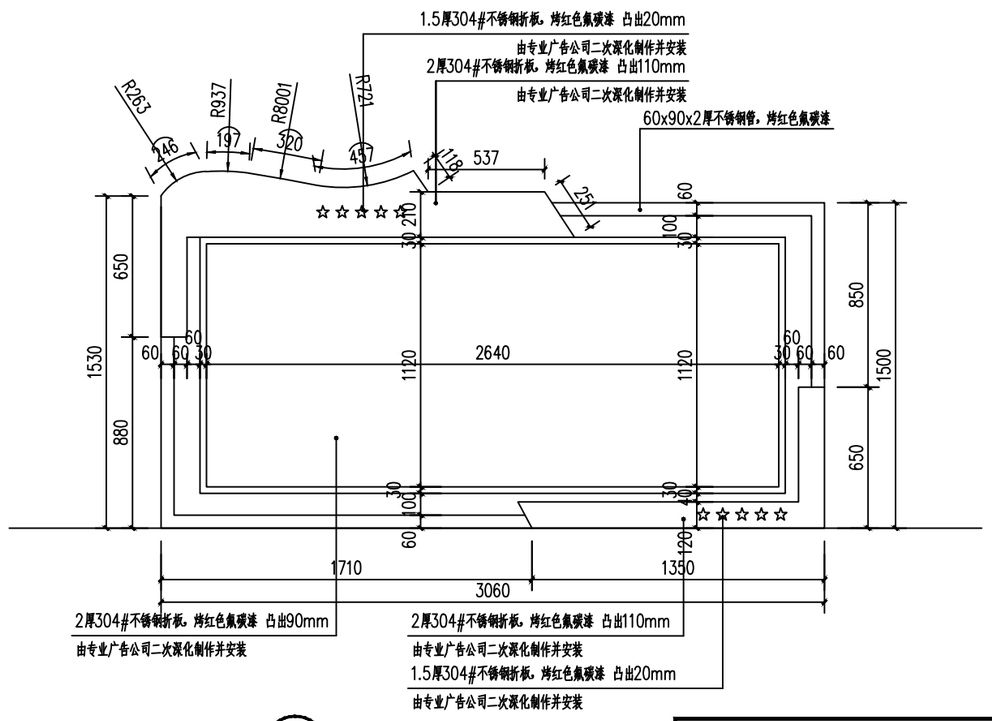

② 集镇红色宣传栏立面图 1:20

注：安装高度离平台高1.2米

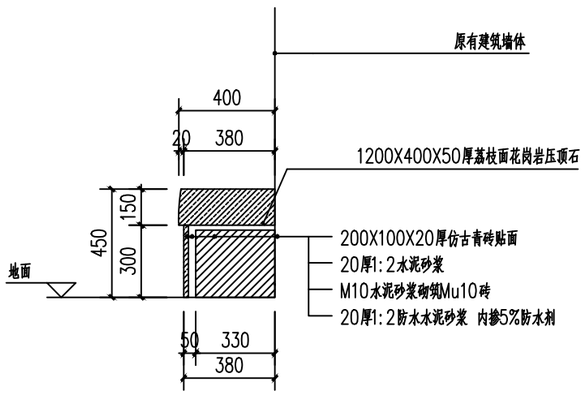

⑤ 新增坐凳剖面做法详图 1:20

中创敦朴工程咨询有限公司 ZHONGCHUANG DUNPU ENGINEERING CONSULTING CO., LTD 市政行业乙级设计证书 A452010195	项目名称 PROJECT TITLE	淮土镇淮阳村（集镇）红色文旅业态提升项目	项目负责人 AUTHORIZED BY	胡正华	胡正华	专业负责人 DISCIPLINE RESPONSIBLE BY	胡正华	胡正华	图纸名称 DRAWING TITLE	工程编号 PROJECT NO.	2024ZCSZ-12	图号 DRAWING NO.	YS-03
	建设单位 CLIENT	宁化县淮土镇人民政府	审定 AUTHORIZED BY	张良	张良	校对 CHECKED BY	张志霞	张志霞	集镇红色宣传栏详图	专业 SPECIALTY	景建施	设计阶段 DESIGN STAGE	施工图
			审核 EXAMINED BY	张良	张良	设计/制图 DESIGNED/DRAWING BY	王娜娜	王娜娜		版本 VERSION	第一版	日期 DATE	2025.06

本图纸版权归本公司所有，不得用于本工程以外范围。

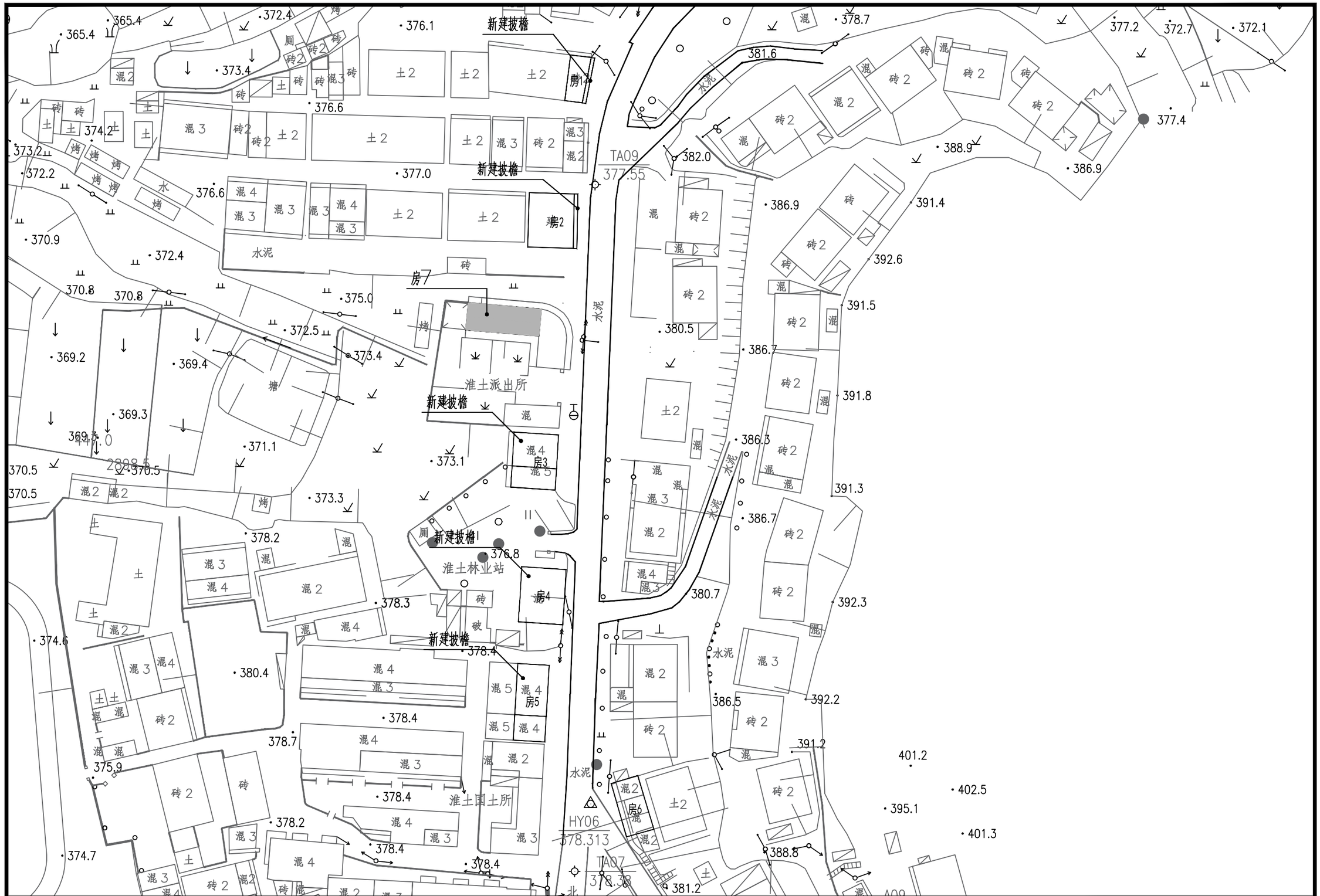

中创敦朴工程咨询有限公司 ZHONGCHUANG DUNPU ENGINEERING CONSULTING CO., LTD 市政行业乙级设计证书 A452010195	项目名称 PROJECT TITLE	淮土镇淮阳村（集镇）红色文旅业态提升项目	项目负责人 AUTHORIZED BY	胡正华	胡正华	专业负责人 DISCIPLINE RESPONSIBLE BY	胡正华	胡正华	图纸名称 DRAWING TITLE	工程编号 PROJECT NO.	20242CSZ-12	图号 DRAWING NO.	YS-04.1
	建设单位 CLIENT	宁化县淮土镇人民政府	审定 AUTHORIZED BY	张良	张良	校对 CHECKED BY	张志霞	张志霞	沿线店招布置平面图	专业 SPECIALTY	景建施	设计阶段 DESIGN STAGE	施工图
			审核 EXAMINED BY	张良	张良	设计/制图 DESIGNED/DRAWING BY	王娜娜	王娜娜		版本 VERSION	第一版	日期 DATE	2025.06

本图纸版权归本公司所有，不得用于本工程以外范围。

房一立面图

中创敦朴工程咨询有限公司 ZHONGCHUANG DUNPU ENGINEERING CONSULTING CO., LTD 市政行业乙级设计证书 A452010195	项目名称 PROJECT TITLE	淮土镇淮阳村（集镇）红色文旅业态提升项目	项目负责人 AUTHORIZED BY	胡正华	胡正华	专业负责人 DISCIPLINE RESPONSIBLE BY	胡正华	胡正华	图纸名称 DRAWING TITLE	工程编号 PROJECT NO.	2024ZCSZ-12	图号 DRAWING NO.	YS-04.2
	建设单位 CLIENT	宁化县淮土镇人民政府	审定 AUTHORIZED BY	张良	张良	校对 CHECKED BY	张志霞	张志霞	店招房一立面图	专业 SPECIALTY	景建施	设计阶段 DESIGN STAGE	施工图
			审核 EXAMINED BY	张良	张良	设计/制图 DESIGNED/DRAWING BY	王娜娜	王娜娜		版本 VERSION	第一版	日期 DATE	2025.06

本图纸版权归本公司所有，不得用于本工程以外范围。

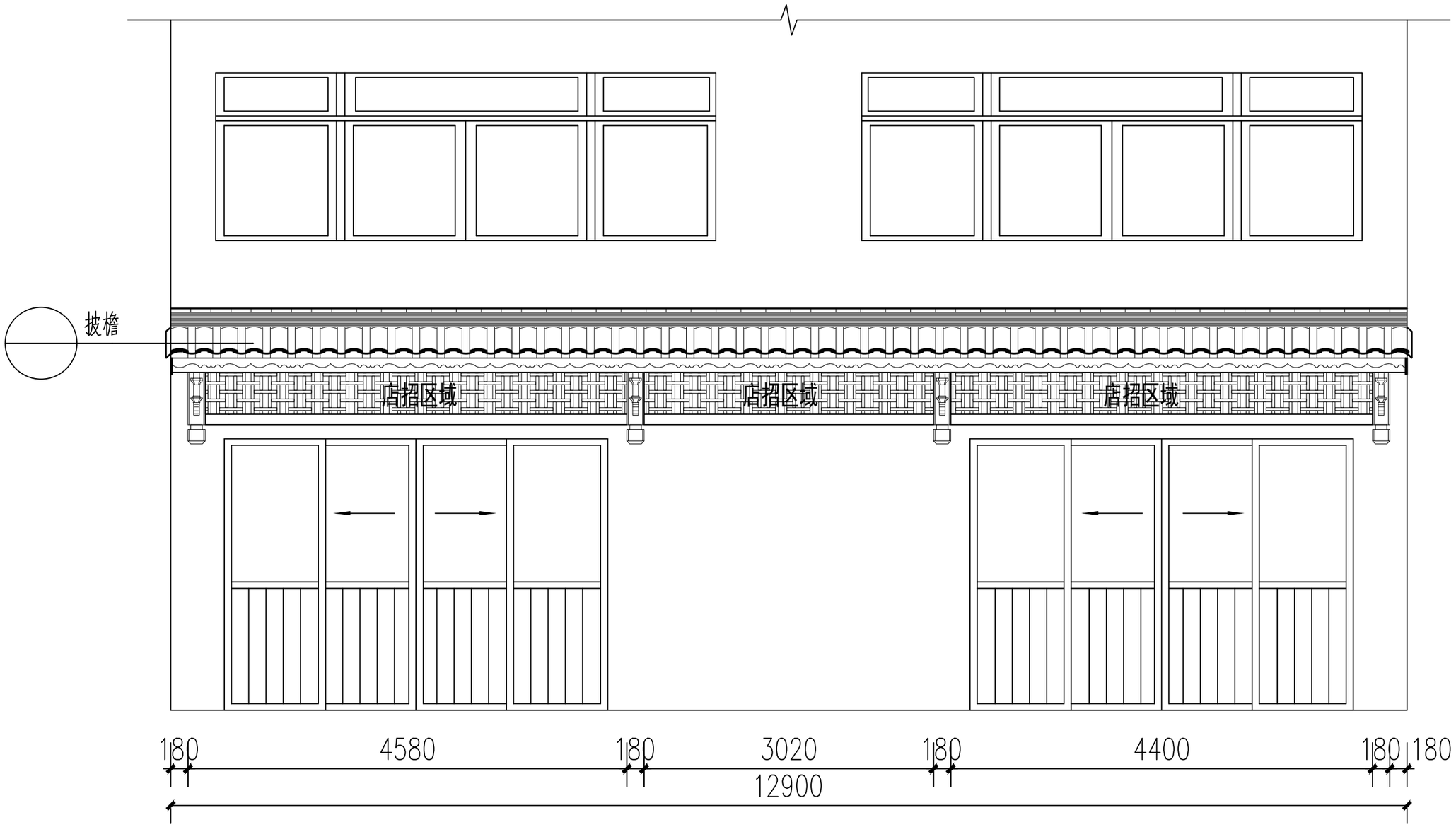

房二立面图

中创敦朴工程咨询有限公司 ZHONGCHUANG DUNPU ENGINEERING CONSULTING CO., LTD 市政行业乙级设计证书 A452010195	项目名称 PROJECT TITLE	淮土镇淮阳村（集镇）红色文旅业态提升项目	项目负责人 AUTHORIZED BY	胡正华	胡正华	专业负责人 DISCIPLINE RESPONSIBLE BY	胡正华	胡正华	图纸名称 DRAWING TITLE	工程编号 PROJECT NO.	2024ZCSZ-12	图号 DRAWING NO.	YS-04.3
			审定 AUTHORIZED BY	张良	张良	校对 CHECKED BY	张志霞	张志霞	店招房二立面图	专业 SPECIALTY	景建施	设计阶段 DESIGN STAGE	施工图
	建设单位 CLIENT	宁化县淮土镇人民政府	审核 EXAMINED BY	张良	张良	设计/制图 DESIGNED/DRAWING BY	王娜娜	王娜娜		版本 VERSION	第一版	日期 DATE	2025.06

本图纸版权归本公司所有，不得用于本工程以外范围。

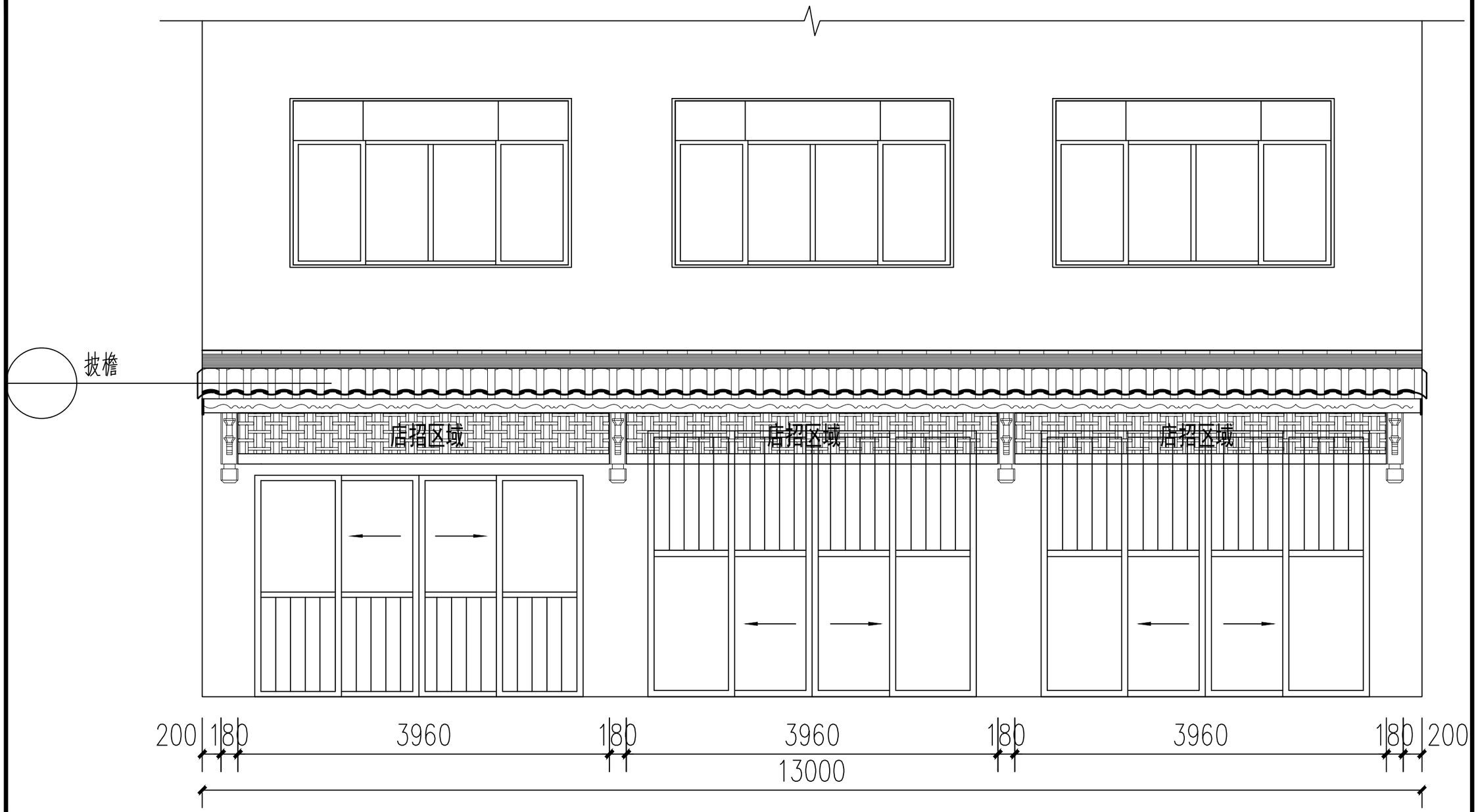

房三立面图

中创敦朴工程咨询有限公司 ZHONGCHUANG DUNPU ENGINEERING CONSULTING CO., LTD 市政行业乙级设计证书 A452010195	项目名称 PROJECT TITLE	淮土镇淮阳村（集镇）红色文旅业态提升项目	项目负责人 AUTHORIZED BY	胡正华	胡正华	专业负责人 DISCIPLINE RESPONSIBLE BY	胡正华	胡正华	图纸名称 DRAWING TITLE	工程编号 PROJECT NO.	2024ZCSZ-12	图号 DRAWING NO.	YS-04.4
	建设单位 CLIENT	宁化县淮土镇人民政府	审定 AUTHORIZED BY	张良	张良	校对 CHECKED BY	张志霞	张志霞	店招房三立面图	专业 SPECIALTY	景建施	设计阶段 DESIGN STAGE	施工图
			审核 EXAMINED BY	张良	张良	设计/制图 DESIGNED/DRAWING BY	王娜娜	王娜娜		版本 VERSION	第一版	日期 DATE	2025.06

本图纸版权归本公司所有，不得用于本工程以外范围。

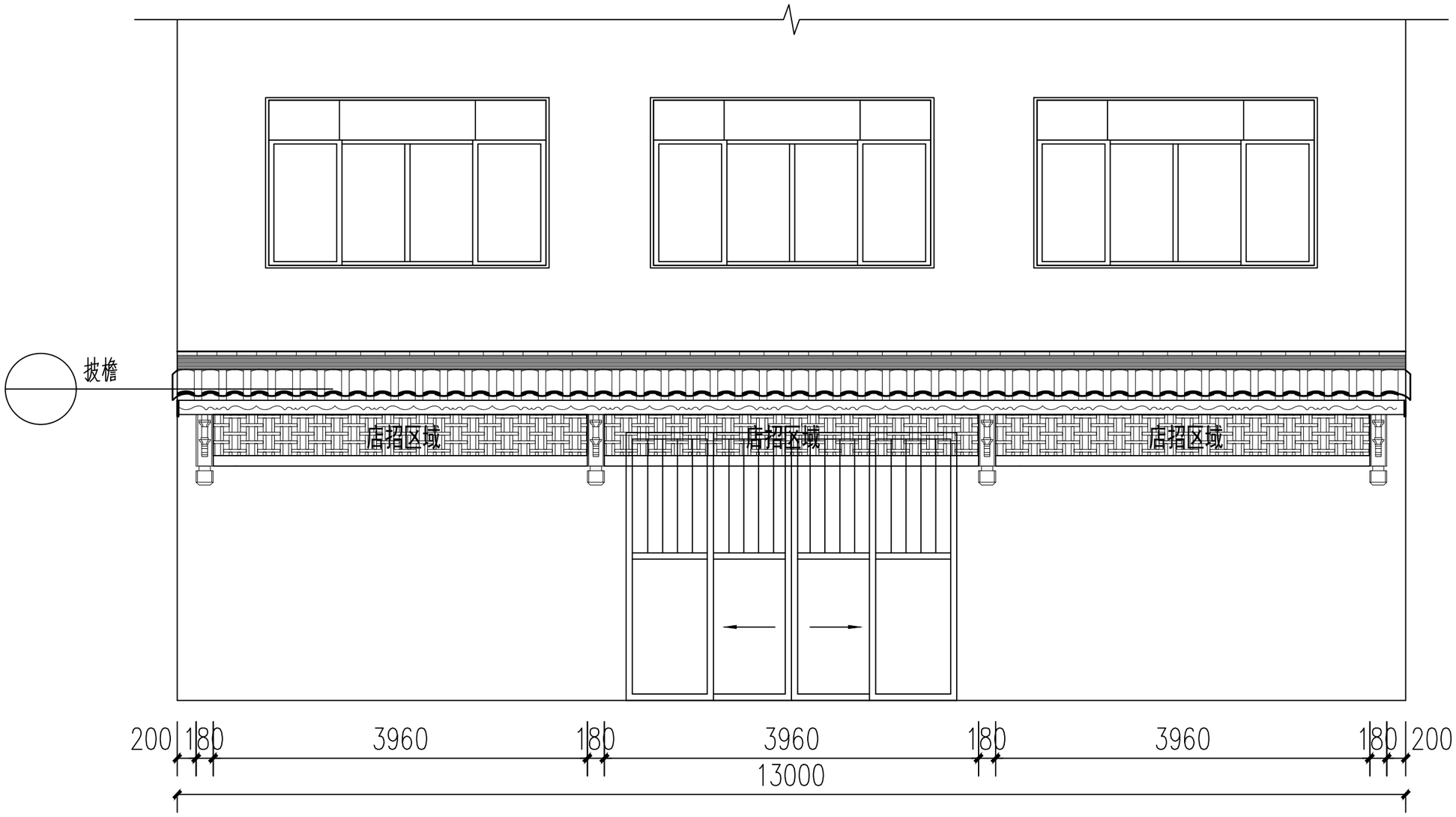

房四立面图

中创敦朴工程咨询有限公司 ZHONGCHUANG DUNPU ENGINEERING CONSULTING CO., LTD 市政行业乙级设计证书 A452010195	项目名称 PROJECT TITLE	淮土镇淮阳村（集镇）红色文旅业态提升项目	项目负责人 AUTHORIZED BY	胡正华	胡正华	专业负责人 DISCIPLINE RESPONSIBLE BY	胡正华	胡正华	图纸名称 DRAWING TITLE	工程编号 PROJECT NO.	2024ZCSZ-12	图号 DRAWING NO.	YS-04.5
	建设单位 CLIENT	宁化县淮土镇人民政府	审定 AUTHORIZED BY	张良	张良	校对 CHECKED BY	张志霞	张志霞	店招房四立面图	专业 SPECIALTY	景建施	设计阶段 DESIGN STAGE	施工图
			审核 EXAMINED BY	张良	张良	设计/制图 DESIGNED/DRAWING BY	王娜娜	王娜娜		版本 VERSION	第一版	日期 DATE	2025.06

本图纸版权归本公司所有，不得用于本工程以外范围。

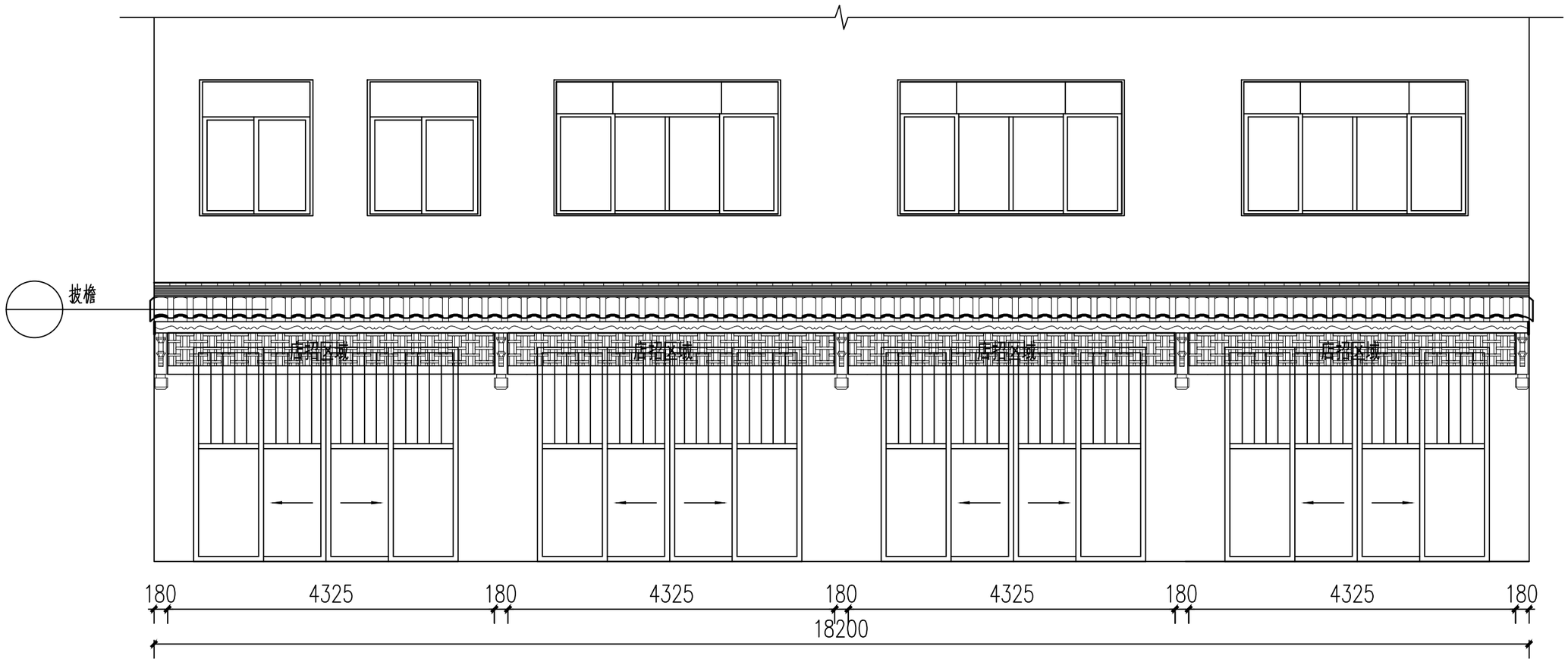

房五立面图

中创敦朴工程咨询有限公司 ZHONGCHUANG DUNPU ENGINEERING CONSULTING CO., LTD 市政行业乙级设计证书 A452010195	项目名称 PROJECT TITLE	淮土镇淮阳村（集镇）红色文旅业态提升项目	项目负责人 AUTHORIZED BY	胡正华	胡正华	专业负责人 DISCIPLINE RESPONSIBLE BY	胡正华	胡正华	图纸名称 DRAWING TITLE	工程编号 PROJECT NO.	2024ZCSZ-12	图号 DRAWING NO.	YS-04.6
			审定 AUTHORIZED BY	张良	张良	校对 CHECKED BY	张志霞	张志霞	店招房五立面图	专业 SPECIALTY	景建施	设计阶段 DESIGN STAGE	施工图
	建设单位 CLIENT	宁化县淮土镇人民政府	审核 EXAMINED BY	张良	张良	设计/制图 DESIGNED/DRAWING BY	王娜娜	王娜娜		版本 VERSION	第一版	日期 DATE	2025.06

本图纸版权归本公司所有，不得用于本工程以外范围。

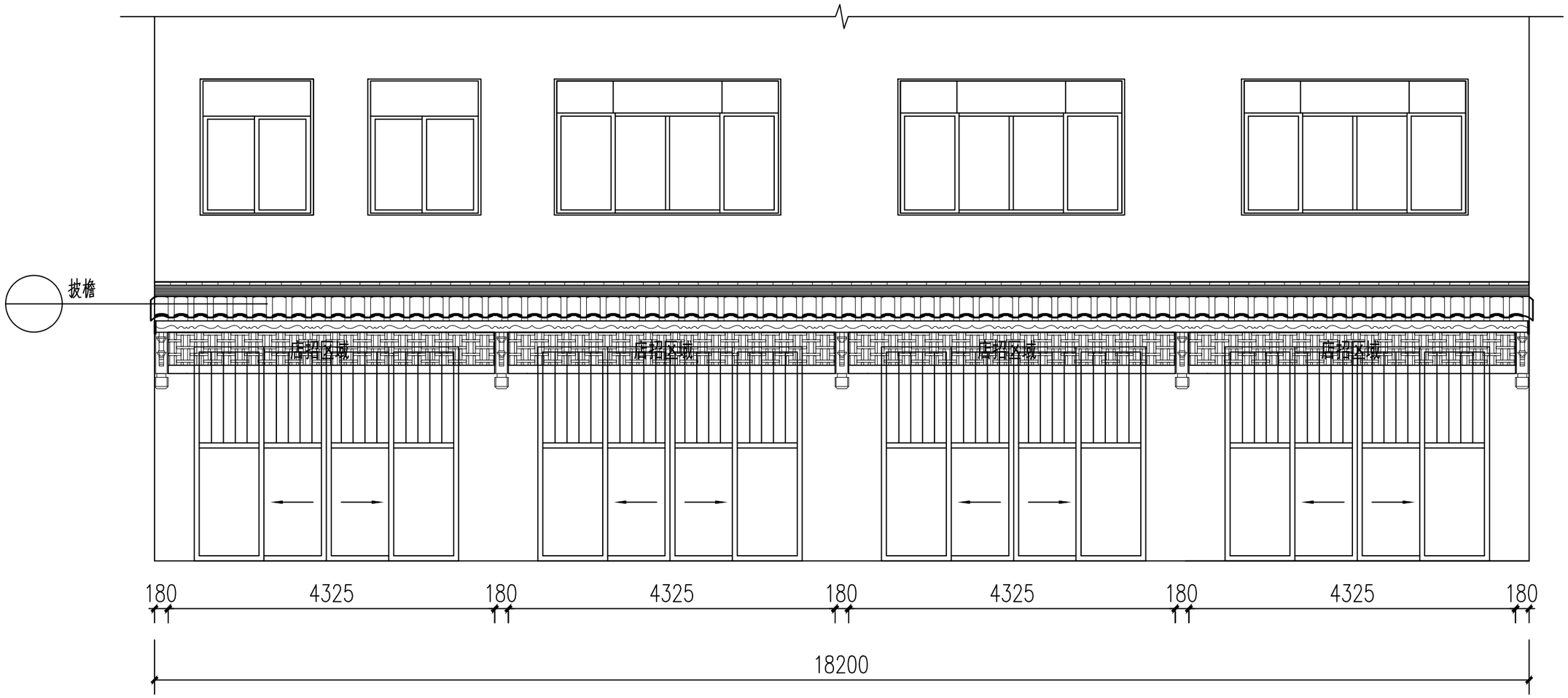

房六立面图

中创敦朴工程咨询有限公司 ZHONGCHUANG DUNPU ENGINEERING CONSULTING CO., LTD 市政行业乙级设计证书 A452010195	项目名称 PROJECT TITLE	淮土镇淮阳村（集镇）红色文旅业态提升项目	项目负责人 AUTHORIZED BY	胡正华	胡正华	专业负责人 DISCIPLINE RESPONSIBLE BY	胡正华	胡正华	图纸名称 DRAWING TITLE	工程编号 PROJECT NO.	2024ZCSZ-12	图号 DRAWING NO.	YS-04.6-1
			审定 AUTHORIZED BY	张良	张良	校对 CHECKED BY	张志霞	张志霞	店招房六立面图	专业 SPECIALTY	景建施	设计阶段 DESIGN STAGE	施工图
	建设单位 CLIENT	宁化县淮土镇人民政府	审核 EXAMINED BY	张良	张良	设计/制图 DESIGNED/DRAWING BY	王娜娜	王娜娜		版本 VERSION	第一版	日期 DATE	2025.06

本图纸版权归本公司所有，不得用于本工程以外范围。

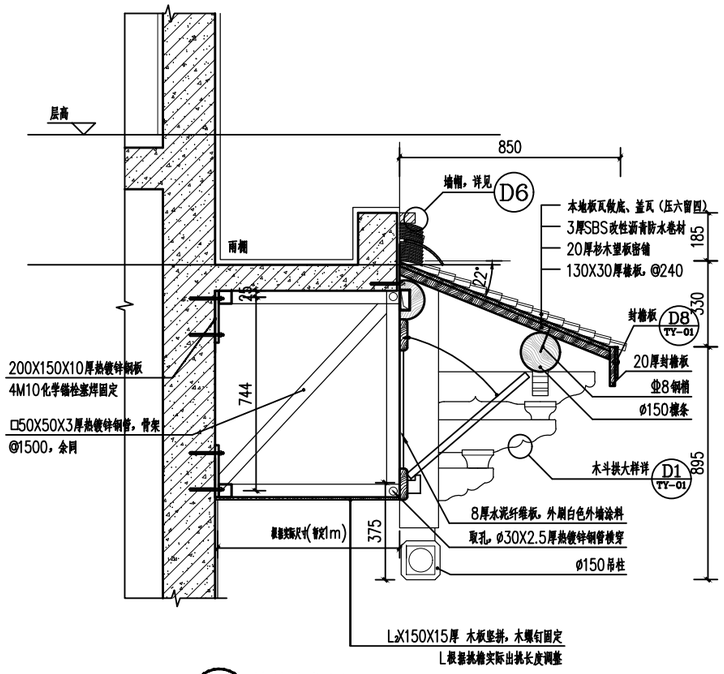

① 披檐大样图 1:15

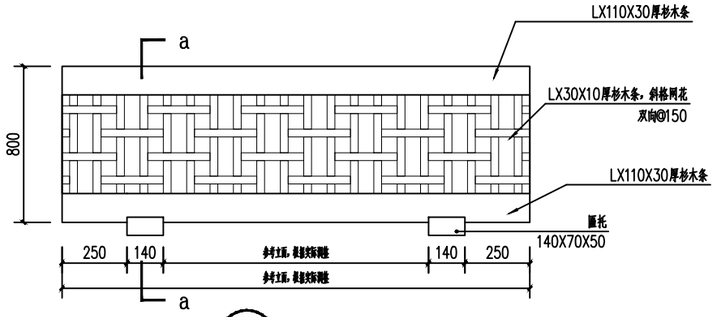

② 招牌大样图 1:15

备注：每个店招设置2盏5W户外投光灯（色温3000K、电压220v），每个店招预留5米（暂定）ZC-YJV-3x4-MR50*25-WE电缆线。接各自商户用电。

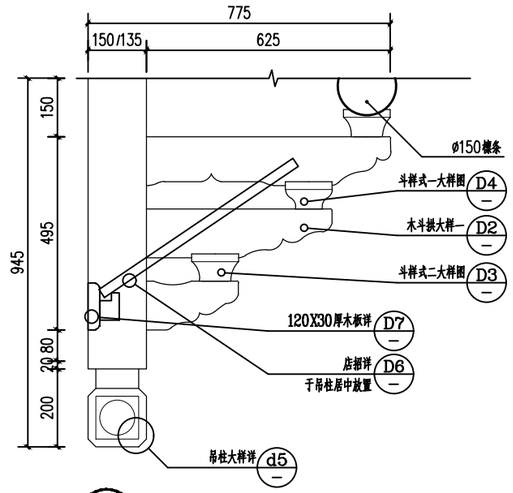

D1 木构件索引大样图 1:10

注：斗拱、店招及吊柱均采用杉木加工制作，以木螺钉衔接、固定，螺帽不应外露。

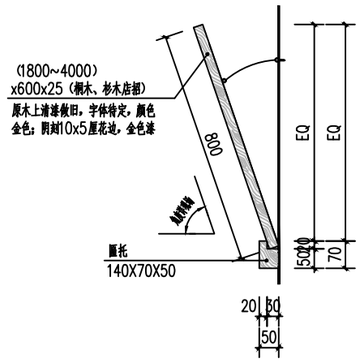

③ 店招a-a剖面图 1:10

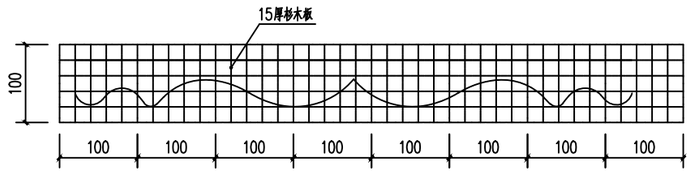

D8 封檐板花纹 1:5

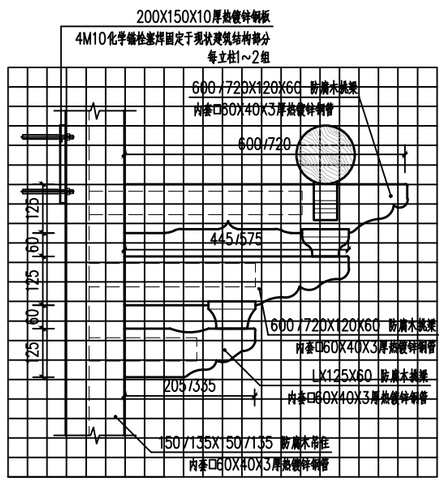

D2 木斗拱大样一 1:10

网格尺寸：50X50mm

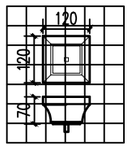

D3 斗样式二大样图 1:10

网格尺寸：50X50mm

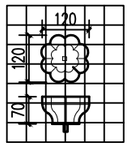

D4 斗样式一大样图 1:10

网格尺寸：50X50mm

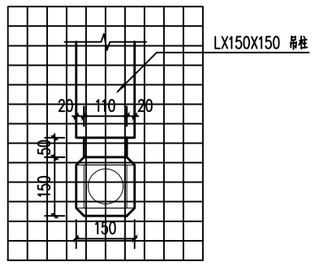

D5 吊柱大样图 1:10

注：除披檐做法一（已注明）外，其余未详示尺寸均见本图。
网格尺寸：50X50mm

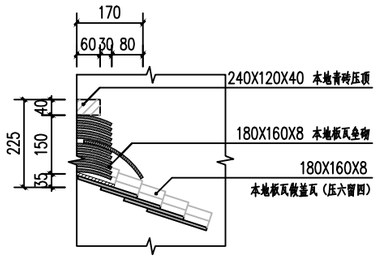

D6 墙帽 1:10

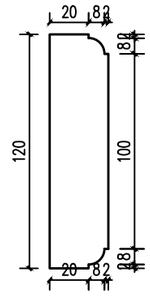

D7 120X30厚木板 1:2

中创敦朴工程咨询有限公司 ZHONGCHUANG DUNPU ENGINEERING CONSULTING CO., LTD 市政行业乙级设计证书 A452010195	项目名称 PROJECT TITLE	淮土镇淮阳村（集镇）红色文旅业态提升项目	项目负责人 AUTHORIZED BY	胡正华	胡正华	专业负责人 DISCIPLINE RESPONSIBLE BY	胡正华	胡正华	图纸名称 DRAWING TITLE	工程编号 PROJECT NO.	2024ZCSZ-12	图号 DRAWING NO.	YS-04.07
	建设单位 CLIENT	宁化县淮土镇人民政府	审定 AUTHORIZED BY	张良	张良	校对 CHECKED BY	张志霞	张志霞	节点大样图	专业 SPECIALTY	景建施	设计阶段 DESIGN STAGE	施工图
			审核 EXAMINED BY	张良	张良	设计/制图 DESIGNED/DRAWING BY	王娜娜	王娜娜		版本 VERSION	第一版	日期 DATE	2025.06

本图纸版权归本公司所有，不得用于本工程以外范围。

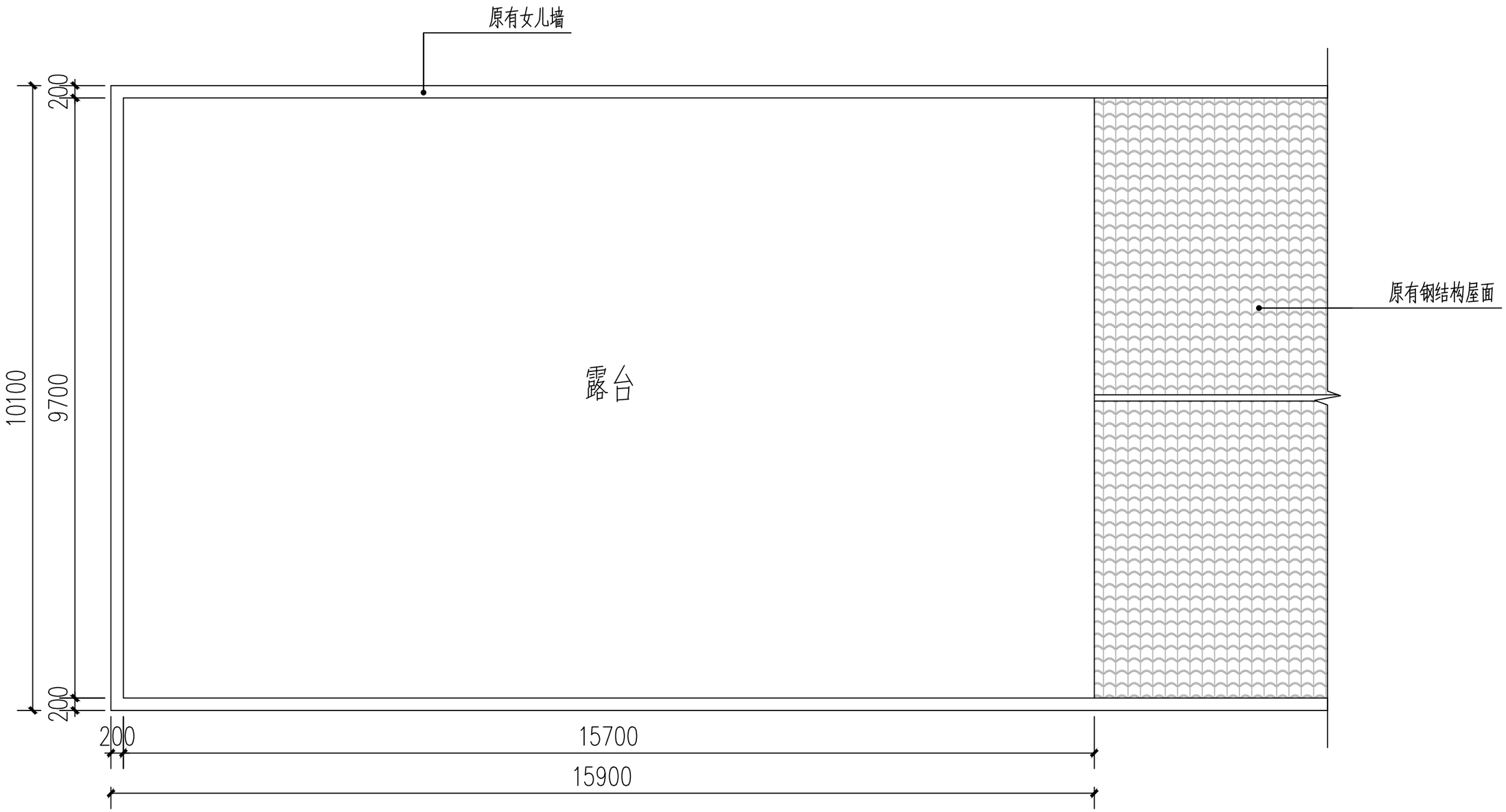

房七原始平面图

中创敦朴工程咨询有限公司 ZHONGCHUANG DUNPU ENGINEERING CONSULTING CO., LTD 市政行业乙级设计证书 A452010195	项目名称 PROJECT TITLE	淮土镇淮阳村（集镇）红色文旅业态提升项目	项目负责人 AUTHORIZED BY	胡正华	胡正华	专业负责人 DISCIPLINE RESPONSIBLE BY	胡正华	胡正华	图纸名称 DRAWING TITLE	工程编号 PROJECT NO.	2024ZCSZ-12	图号 DRAWING NO.	YS-04.08
	建设单位 CLIENT	宁化县淮土镇人民政府	审定 AUTHORIZED BY	张良	张良	校对 CHECKED BY	张志霞	张志霞	房七原始平面图	专业 SPECIALTY	景建施	设计阶段 DESIGN STAGE	施工图
			审核 EXAMINED BY	张良	张良	设计/制图 DESIGNED/DRAWING BY	王娜娜	王娜娜		版本 VERSION	第一版	日期 DATE	2025.06

本图纸版权归本公司所有，不得用于本工程以外范围。

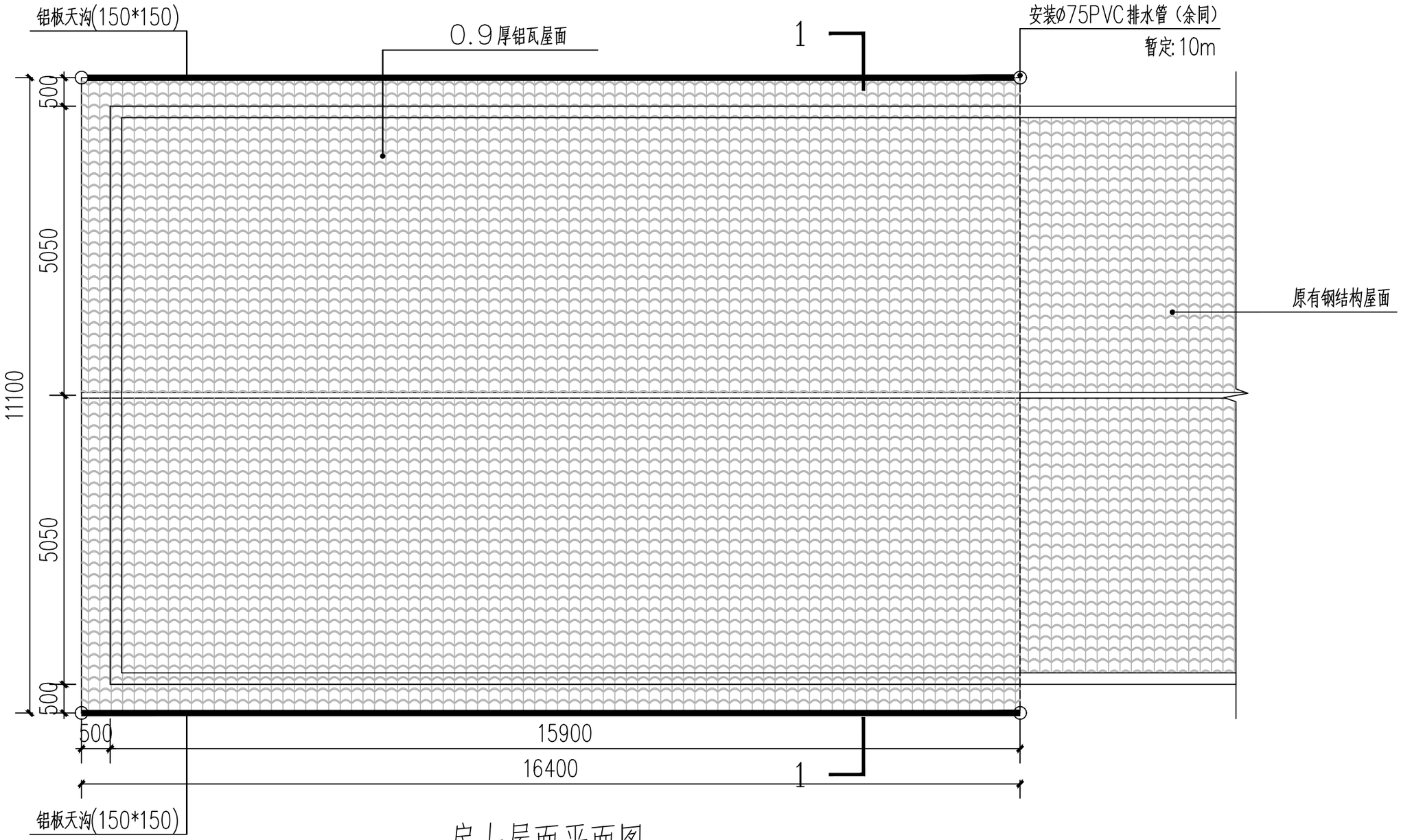

房七屋面平面图

中创敦朴工程咨询有限公司 ZHONGCHUANG DUNPU ENGINEERING CONSULTING CO., LTD 市政行业乙级设计证书 A452010195	项目名称 PROJECT TITLE	淮土镇淮阳村（集镇）红色文旅业态提升项目	项目负责人 AUTHORIZED BY	胡正华	胡正华	专业负责人 DISCIPLINE RESPONSIBLE BY	胡正华	胡正华	图纸名称 DRAWING TITLE	工程编号 PROJECT NO.	2024ZCSZ-12	图号 DRAWING NO.	YS-04.09
	建设单位 CLIENT	宁化县淮土镇人民政府	审定 AUTHORIZED BY	张良	张良	校对 CHECKED BY	张志霞	张志霞	房七屋面平面图	专业 SPECIALTY	景建施	设计阶段 DESIGN STAGE	施工图
			审核 EXAMINED BY	张良	张良	设计/制图 DESIGNED/DRAWING BY	王娜娜	王娜娜		版本 VERSION	第一版	日期 DATE	2025.06

本图纸版权归本公司所有，不得用于本工程以外范围。

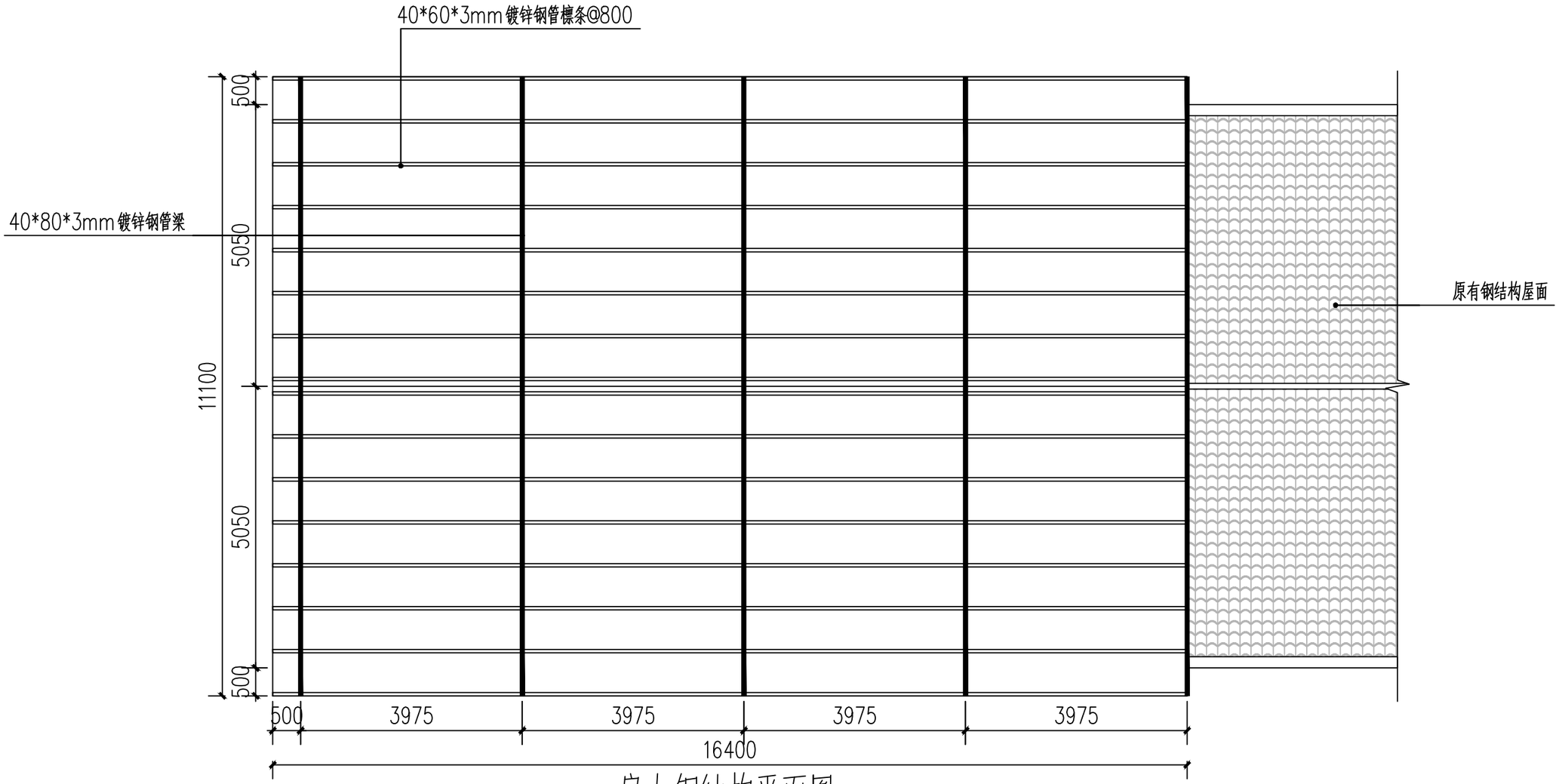

房七钢结构平面图

中创敦朴工程咨询有限公司 ZHONGCHUANG DUNPU ENGINEERING CONSULTING CO., LTD 市政行业乙级设计证书 A452010195	项目名称 PROJECT TITLE	淮土镇淮阳村（集镇）红色文旅业态提升项目	项目负责人 AUTHORIZED BY	胡正华	胡正华	专业负责人 DISCIPLINE RESPONSIBLE BY	胡正华	胡正华	图纸名称 DRAWING TITLE	工程编号 PROJECT NO.	2024ZCSZ-12	图号 DRAWING NO.	YS-04.10
	建设单位 CLIENT	宁化县淮土镇人民政府	审定 AUTHORIZED BY	张良	张良	校对 CHECKED BY	张志霞	张志霞	房七钢结构平面图	专业 SPECIALTY	景建施	设计阶段 DESIGN STAGE	施工图
			审核 EXAMINED BY	张良	张良	设计/制图 DESIGNED/DRAWING BY	王娜娜	王娜娜		版本 VERSION	第一版	日期 DATE	2025.06

本图纸版权归本公司所有，不得用于本工程以外范围。

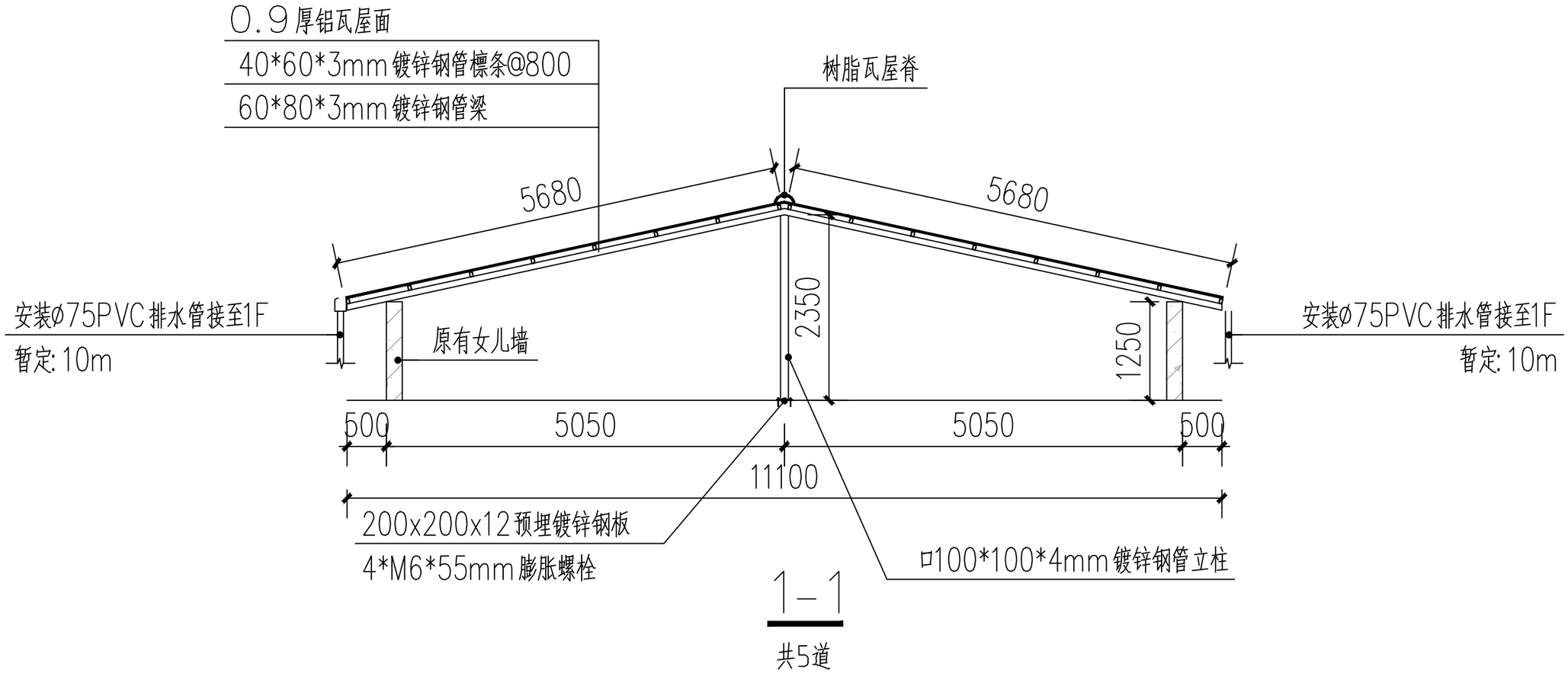

中创敦朴工程咨询有限公司 ZHONGCHUANG DUNPU ENGINEERING CONSULTING CO., LTD 市政行业乙级设计证书 A452010195	项目名称 PROJECT TITLE	淮土镇淮阳村（集镇）红色文旅业态提升项目	项目负责人 AUTHORIZED BY	胡正华	胡正华	专业负责人 DISCIPLINE RESPONSIBLE BY	胡正华	胡正华	图纸名称 DRAWING TITLE	工程编号 PROJECT NO.	2024ZCSZ-12	图号 DRAWING NO.	YS-04.11
			审定 AUTHORIZED BY	张良	张良	校对 CHECKED BY	张志霞	张志霞	1-1	专业 SPECIALTY	景建施	设计阶段 DESIGN STAGE	施工图
	建设单位 CLIENT	宁化县淮土镇人民政府	审核 EXAMINED BY	张良	张良	设计/制图 DESIGNED/DRAWING BY	王娜娜	王娜娜		版本 VERSION	第一版	日期 DATE	2025.06

本图纸版权归本公司所有，不得用于本工程以外范围。

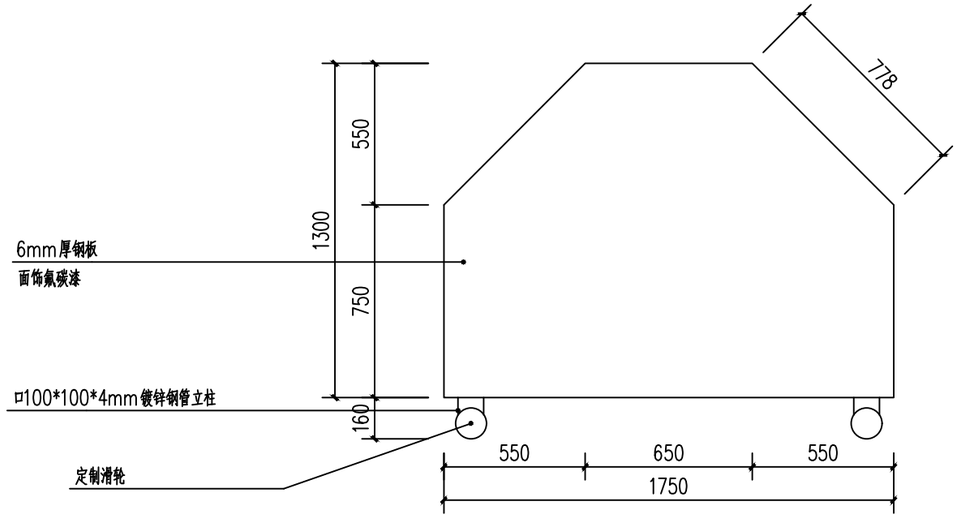

垃圾箱侧立面图 1:30

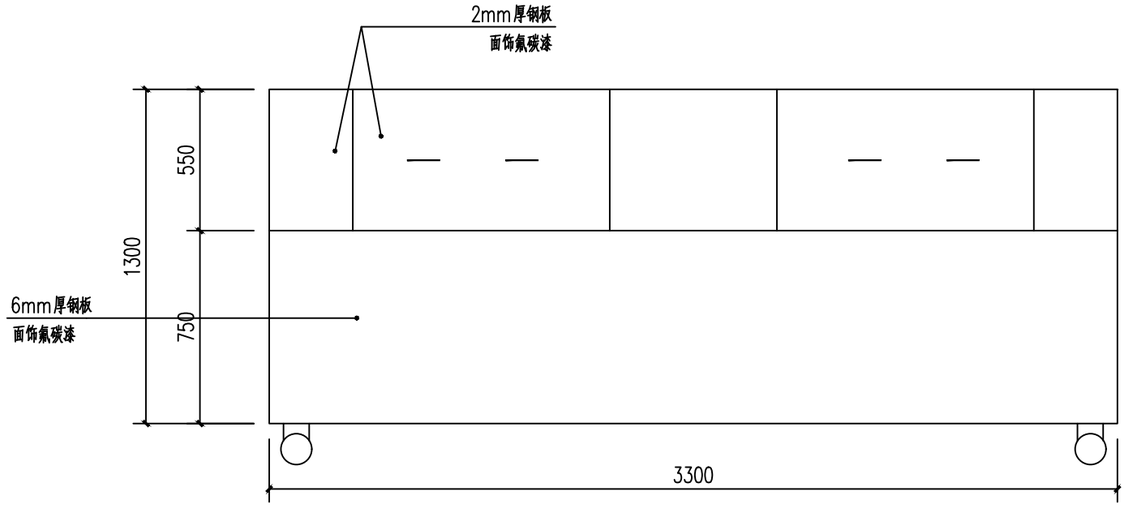

垃圾箱正立面图 1:30

中创敦朴工程咨询有限公司 ZHONGCHUANG DUNPU ENGINEERING CONSULTING CO., LTD 市政行业乙级设计证书 A452010195	项目名称 PROJECT TITLE	淮土镇淮阳村（集镇）红色文旅业态提升项目	项目负责人 AUTHORIZED BY	胡正华	胡正华	专业负责人 DISCIPLINE RESPONSIBLE BY	胡正华	胡正华	图纸名称 DRAWING TITLE	工程编号 PROJECT NO.	20242CSZ-12	图号 DRAWING NO.	YS-04.12
	建设单位 CLIENT	宁化县淮土镇人民政府	审定 AUTHORIZED BY	张良	张良	校对 CHECKED BY	张志霞	张志霞	垃圾箱立面图	专业 SPECIALTY	景建施	设计阶段 DESIGN STAGE	施工图
			审核 EXAMINED BY	张良	张良	设计/制图 DESIGNED/DRAWING BY	王娜娜	王娜娜		版本 VERSION	第一版	日期 DATE	2025.06

本图纸版权归本公司所有，不得用于本工程以外范围。

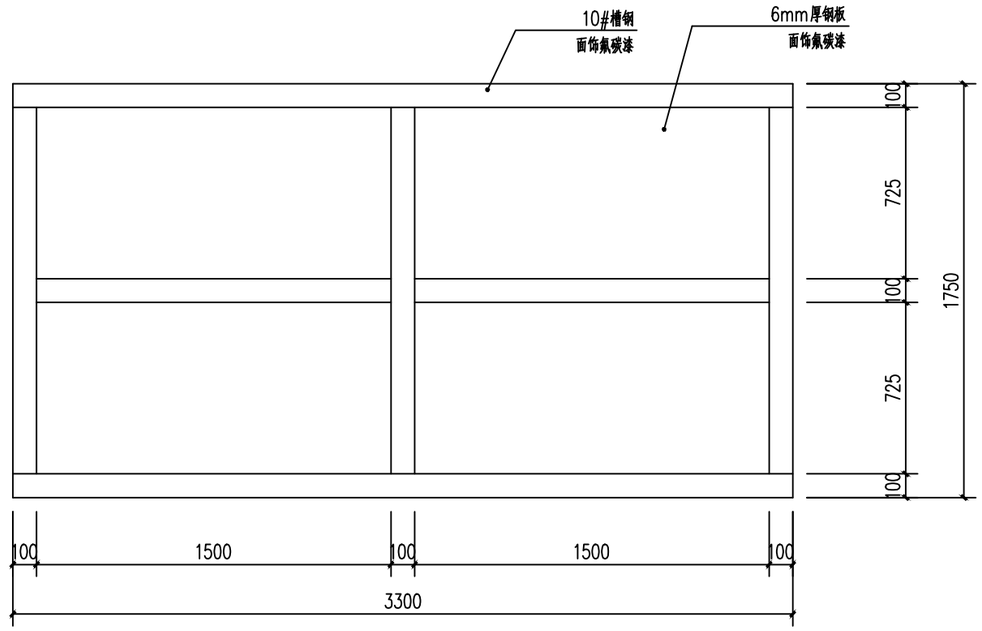

垃圾箱底板骨架平面图 1:30

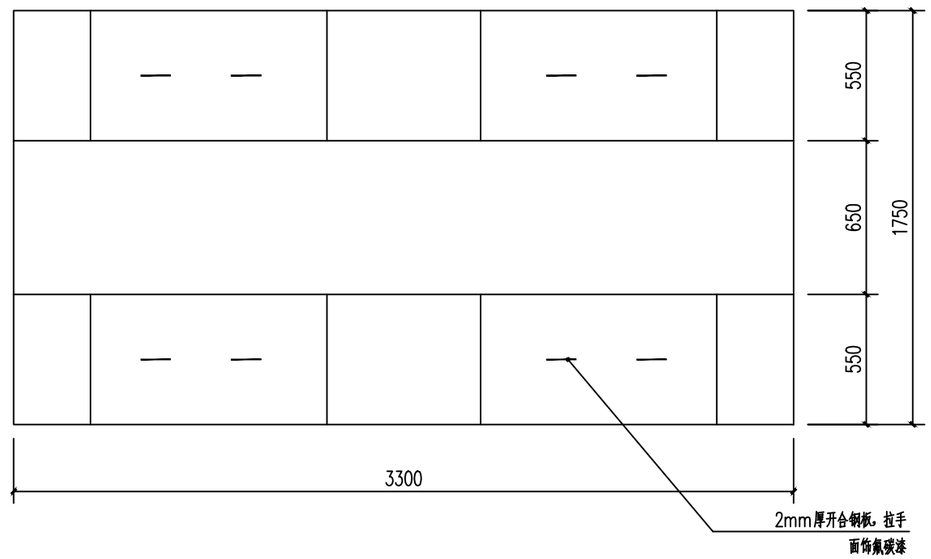

垃圾箱顶盖平面图 1:30

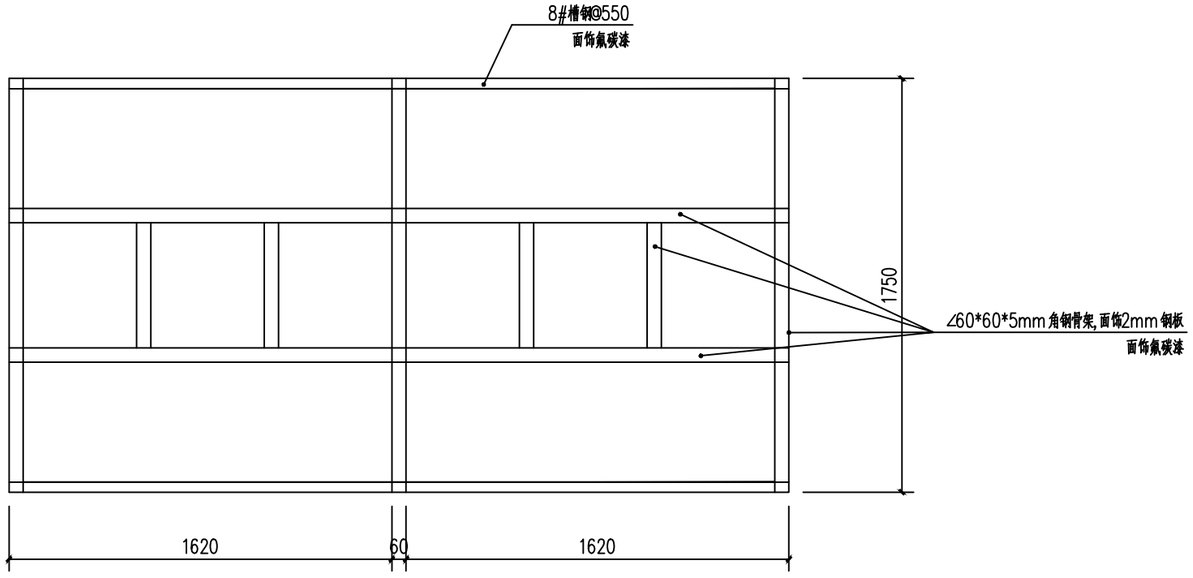

垃圾箱顶盖骨架平面图 1:30

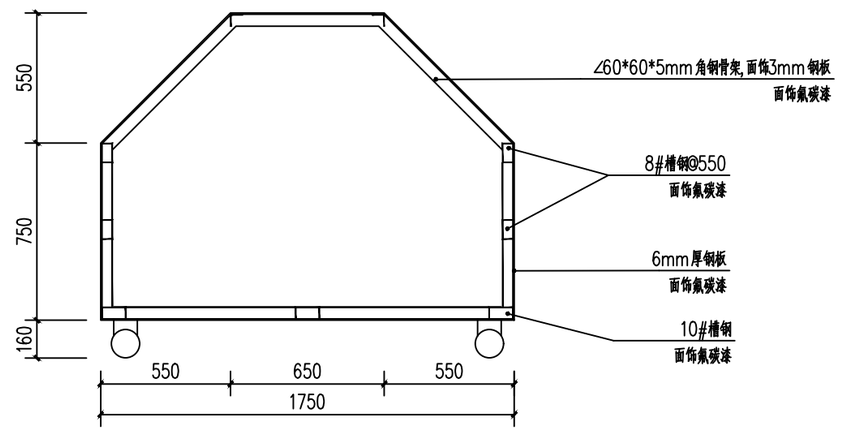

垃圾箱剖面图 1:30

中创敦朴工程咨询有限公司 ZHONGCHUANG DUNPU ENGINEERING CONSULTING CO., LTD 市政行业乙级设计证书 A452010195	项目名称 PROJECT TITLE	淮土镇淮阳村（集镇）红色文旅业态提升项目	项目负责人 AUTHORIZED BY	胡正华	胡正华	专业负责人 DISCIPLINE RESPONSIBLE BY	胡正华	胡正华	图纸名称 DRAWING TITLE	工程编号 PROJECT NO.	2024ZCSZ-12	图号 DRAWING NO.	YS-04.13
			审定 AUTHORIZED BY	张良	张良	校对 CHECKED BY	张志霞	张志霞	垃圾箱大样图	专业 SPECIALTY	景建施	设计阶段 DESIGN STAGE	施工图
	建设单位 CLIENT	宁化县淮土镇人民政府	审核 EXAMINED BY	张良	张良	设计/制图 DESIGNED/DRAWING BY	王娜娜	王娜娜		版本 VERSION	第一版	日期 DATE	2025.06

本图纸版权归本公司所有，不得用于本工程以外范围。

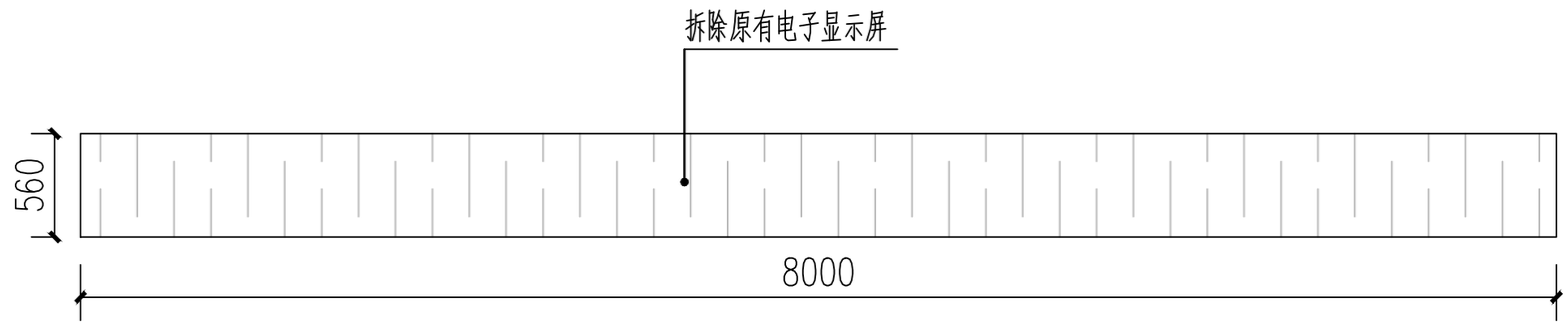

原有电子屏立面图

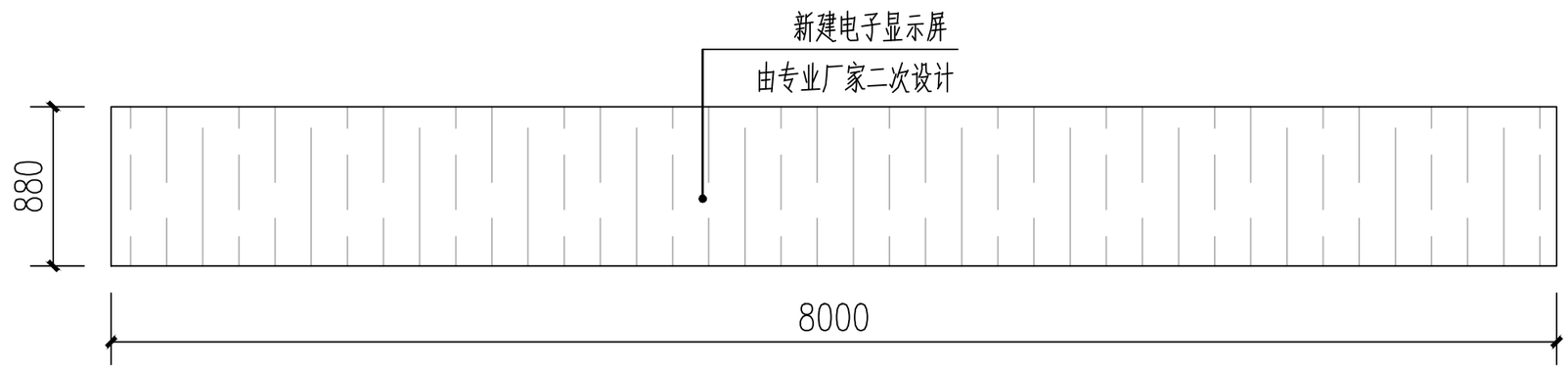

新建电子屏立面图

中创敦朴工程咨询有限公司 ZHONGCHUANG DUNPU ENGINEERING CONSULTING CO., LTD 市政行业乙级设计证书 A452010195	项目名称 PROJECT TITLE	淮土镇淮阳村（集镇）红色文旅业态提升项目	项目负责人 AUTHORIZED BY	胡正华	胡正华	专业负责人 DISCIPLINE RESPONSIBLE BY	胡正华	胡正华	图 纸 名 称 DRAWING TITLE	工程编号 PROJECT NO.	2024ZCSZ-12	图 号 DRAWING NO.	YS-05.1
			审 定 AUTHORIZED BY	张 良	张良	校 对 CHECKED BY	张志霞	张志霞	镇红色宣传LED单色户外显示屏	专 业 SPECIALTY	景建施	设计阶段 DESIGN STAGE	施工图
	建设单位 CLIENT	宁化县淮土镇人民政府	审 核 EXAMINED BY	张 良	张良	设计/制图 DESIGNED/DRAWING BY	王娜娜	王娜娜		版 本 VERSION	第一版	日 期 DATE	2025.06

本图纸版权归本公司所有，不得用于本工程以外范围。

淮土镇红色综治中心制度上墙

1	淮土镇红色综治中心 门头广告牌	30*50cm镀锌方管，无缝焊接防锈处理安装，尺寸8.3*1.2m，数量1	m2	9.96
		铝塑板钢挂粘贴，结构胶无缝粘贴安装，尺寸8.3*1.2，数量1	m2	9.96
		2公分PVC烤漆字，面板亚克力，结构胶粘贴安装，尺寸：标志 0.68*1=0.68m2 综治中心0.45*7=3.15m2 英文0.13*26=3.38m2，数量*34	m2	7.21
		2公分PVC烤漆线条 面板亚克力,结构胶粘贴安装,尺寸线条8.3米，数量1	m	8.3
2	淮土镇综治中心 红色背景墙	铝塑板钢挂粘贴，结构胶无缝粘贴安装，尺寸2.45*2.5，数量1	m2	5.38
		2公分PVC雕刻字，面板亚克力，结构胶粘贴安装，尺寸：心系百姓事 沟通零距离 0.18*10=1.8m2 标志0.6*1=0.6m2 综治中心0.22*7=1.54m2 英文0.06*26=1.56m2，数量/44	m2	5.5
3	淮土镇综治中心 一站式矛盾调解中心 铜牌	1.5厚不锈钢钛金牌，无缝焊接 文字防腐蚀印刷膨胀螺丝安装，尺寸0.32*2.3厚5公分，数量2	套	2
4	信访办 依法处理信访事项五化 四到位 路线图	2公分PVC烤漆板面板亚克力，结构胶粘贴安装，尺寸2.4*1.2m，数量1	m2	2.88
5	信访办 依法依规信访 路线图、引导图	2公分PVC烤漆板面板亚克力，结构胶粘贴安装，尺寸2.6*1.3m，数量1	m2	3.38
6	淮土镇综治中心 组织架构	2公分PVC烤漆板，面板亚克力、人员信息可更换双层亚克力卡槽，结构胶粘贴安装，尺寸90*60cm，数量1	套	1
7	淮土镇综治中心 制度牌	2公分PVC烤漆板，面板亚克力、内容信息可更换双层亚克力，结构胶粘贴 不锈钢镜钉安装，尺寸90*60cm，数量4	套	4
8	心灵驿站文化墙	2公分PVC烤漆板造型雕刻 面板亚克力，结构胶粘贴安装，尺寸2.8*1.2m，数量1	m2	3.36
9	一站式矛盾调解中心 文化墙	2公分PVC烤漆板造型雕刻 面板亚克力，结构胶粘贴安装，尺寸3*1.3m，数量1	m2	3.9
10	一站式矛盾调解中心 制度牌	2公分PVC烤漆板 面板亚克力、内容信息可更换双层亚克力，结构胶粘贴 不锈钢镜钉安装，尺寸90*60cm，数量4	套	4
11	科室牌	2公分PVC烤漆板 面板亚克力、内容信息可更换双层亚克力，结构胶粘贴安装，尺寸 35*15cm，数量6	套	6
12	调解码	亚克力磁吸台卡，尺寸30*21cm，数量1	套	1
13	调解码	户外海报不干胶，尺寸50*40cm，数量50	套	50
14	凤凰山村综治中心	2公分PVC烤漆字 面板亚克力，结构胶粘贴安装，尺寸标志0.6*1=0.6m2 综治中心0.25*7=1.75m2，数量8	m2	2.35
15	凤凰山村 综治中心、矛盾调解中心 制度牌	2公分PVC烤漆板 面板亚克力、内容信息可更换双层亚克力，结构胶粘贴 不锈钢镜钉安装，尺寸90*60cm，数量3	套	3
16	法学会淮土镇服务点 工作职责 专家团队牌	2公分PVC烤漆板 面板亚克力、内容信息可更换双层亚克力，结构胶粘贴 不锈钢镜钉安装，尺寸90*60cm，数量2	套	2
17	首席法律咨询专家 科室牌	2公分PVC烤漆板 面板亚克力、内容信息可更换双层亚克力，结构胶粘贴安装，尺寸 35*15cm，数量1	套	1

镇红色综治中心宣传上墙

1	社会治安综合治理中心 铜牌	钛金牌+反光贴，尺寸30*200	个	1
2	综治中心制度牌	4公分开启式铝合金画框+PP纸覆膜，尺寸60*90	个	8
3	流程图	写真覆膜裱KT板，尺寸120*200	个	1
4	布局图	写真覆膜裱KT板，尺寸120*150	个	1
5	门牌	1.5PVC板UV，尺寸12*30	个	9
6	“多元化解区”字样	1.5PVC板UV，尺寸15*38	个	1
7	“群众引导台”字样	1.0PVC板UV，尺寸36*220	个	0.792
8	“最多跑一地”字样	1.0PVC板UV，尺寸27*170	个	0.459
9	“淮土红色精神”字样	1.5PVC板UV过光油字体双层叠加，尺寸202*82	个	1.6564
10	流程图	写真覆膜裱KT板，尺寸120*240	个	1
11	法学专家工作任务制度牌	写真覆膜，尺寸51*67	个	1
12	心理咨询师简介	1.5PVC板UV，尺寸55*85	个	0.4675
13	布局图	写真覆膜裱KT板，尺寸120*150	个	1
14	红色故事调解法制度牌	4公分开启式铝合金画框+PP纸覆膜，尺寸60*90	个	2
15	门牌	1.5PVC板UV，尺寸12*30	个	3
16	“黄泽九、王富荣、王胜彪”画框	4公分开启式铝合金画框+PP纸覆膜，尺寸60*90	个	3

集镇红色氛围挂件

1	灯笼串	4连高，10#，户外防水防晒，绸布材质	组	200
2	灯笼串	120#户外防水防晒，绸布材质	组	24
3	灯笼串	180#户外防水防晒，绸布材质	组	2
4	对联	幅	幅	7

集镇环卫设施

1	大号钢制垃圾收集箱	尺寸：高130cm，宽175cm，长330cm； 带双开钢制盖子 箱身印“淮土环卫”字样	个	5
2	240升塑料垃圾桶	材质：塑料；容积240升，绿色，带挂车帮把手、翻盖及滚轮，桶身印“淮土环卫”字样	个	200

中创敦朴工程咨询有限公司 ZHONGCHUANG DUNPU ENGINEERING CONSULTING CO., LTD 市政行业乙级设计证书 A452010195	项目名称 PROJECT TITLE	淮土镇淮阳村（集镇）红色文旅业态提升项目	项目负责人 AUTHORIZED BY	胡正华	胡正平	专业负责人 DISCIPLINE RESPONSIBLE BY	胡正华	胡正平	图纸名称 DRAWING TITLE	工程编号 PROJECT NO.	2024ZCSZ-12	图号 DRAWING NO.	YS-05.2
	建设单位 CLIENT	宁化县淮土镇人民政府	审定 AUTHORIZED BY	张良	张良	校对 CHECKED BY	张志霞	张志霞	红色文化宣传采购清单	专业 SPECIALTY	景建施	设计阶段 DESIGN STAGE	施工图
			审核 EXAMINED BY	张良	张良	设计/制图 DESIGNED/DRAWING BY	王娜娜	王娜娜		版本 VERSION	第一版	日期 DATE	2025.06

本图纸版权归本公司所有，不得用于本工程以外范围。